ÉCLAIRAGE DEL DE SORTIE ET D'URGENCE

EXITA
LETTRES EXIT

Renseignements sur le projet

Type : Date :

Projet :

N° catalogue :

Notes :

Des lettres EXIT de 6 po entièrement éclairées, sur une face ou deux, indiquent clairement la sortie. Aluminium ou thermoplastique, têtes combinées carrées ou rondes, homologuées UL-924 pour usage intérieur, endroits humides et extérieur.

Cages d'escalier · Corridors · Bureaux · Espaces commerciaux

RoHS · UL CERTIFIED · IP65 · 2 YEARS WARRANTY eralux

Caractéristiques techniques clés

Électricité

Tension d'entrée	**120/277 V · 120/347 V**
Facteur de puissance	**>0.9**
DHT	**<20 %**
Puissance	**1,2 W - 2 W**
Puissance des têtes combinées	**1 W - 1,4 W par tête**

Batterie

Type	**NiCad sans entretien**
Temps de charge	**24 heures**
Durée de décharge	**90 min · 120 min**

Caractéristiques physiques

Boîtier	**Aluminium · Thermoplastique**
Caractères	**Entièrement éclairés 6 po**
Couleur des lettres	**Rouge · Rouge/Vert commutable**
Faces	**Simple/double face au choix sur place**
Fixation	**Mural · Plafond · Extrémité**
Température ambiante	**0 °C à 40 °C**

Certifications

Application	**Humide · Extérieur (IP65)**
Homologations	**UL-924 · UL-924 pour endroits mouillés**
Aussi	**NFPA 101 · NEC · OSHA · CEC Title 20**

Garantie du système

2 ans

Eralux garantit les pilotes, DEL et cartes défectueux pendant 2 ans à compter de la date d'achat. Cette garantie n'est valide que si le luminaire est installé et utilisé selon les guides d'installation et les spécifications. En cas de défaut, Eralux envoie sans frais les pilotes et cartes avec des instructions de remplacement détaillées et les instructions de retour des pièces défectueuses à Eralux.

© ERALUX Inc. Tous droits réservés. Les renseignements peuvent changer sans préavis. Toutes les valeurs sont des valeurs typiques mesurées dans des conditions normales de laboratoire.

Gamme de la série

Intérieur

CR-7108R

Aluminium · Éclairage par la tranche

CR-7037R

Thermoplastique

CR-7082RX

Thermoplastique · Têtes combinées carrées

CR-7105R

Thermoplastique · Têtes combinées rondes

Extérieur

CR-7110

Thermoplastique · Extérieur

CR-7111CR

Thermoplastique · Têtes combinées rondes · Extérieur

CR-7111SR

Thermoplastique · Têtes combinées carrées · Extérieur

© ERALUX Inc. Tous droits réservés. Les renseignements peuvent changer sans préavis. Toutes les valeurs sont des valeurs typiques mesurées dans des conditions normales de laboratoire.

CR-7108R

Caractéristiques techniques

Tension d'entrée	**120/347 V**
Facteur de puissance	**>0.9**
Distorsion harmonique totale	**<20 %**
Puissance	**1,2 W**
Boîtier	**Aluminium**
Fini	**Argent**
Configuration	**Diffuseur acrylique haut de gamme, avec caractères de 6 po entièrement éclairés**
Plage de température ambiante	**0 °C à 40 °C**
Options de fixation	**Mur | Plafond | Bout**
Couleur des lettres	**Rouge**
Temps de charge	**24 heures**
Temps de décharge	**120 min**
Batterie	**NiCad 4,8 V sans entretien**
Application	**Endroits humides**
Protections	**Ignifuge | résistant au feu**
Conforme	**UL-924**
	NFPA 101 Life Safety Code
	NEC
	OSHA
	Conforme CEC Title 20

Fixation

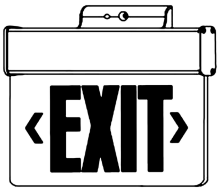

Montage arrière

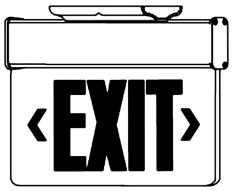

Montage supérieur

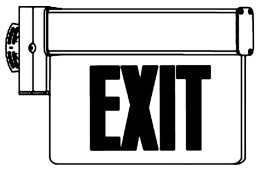

Montage en bout

Dimensions

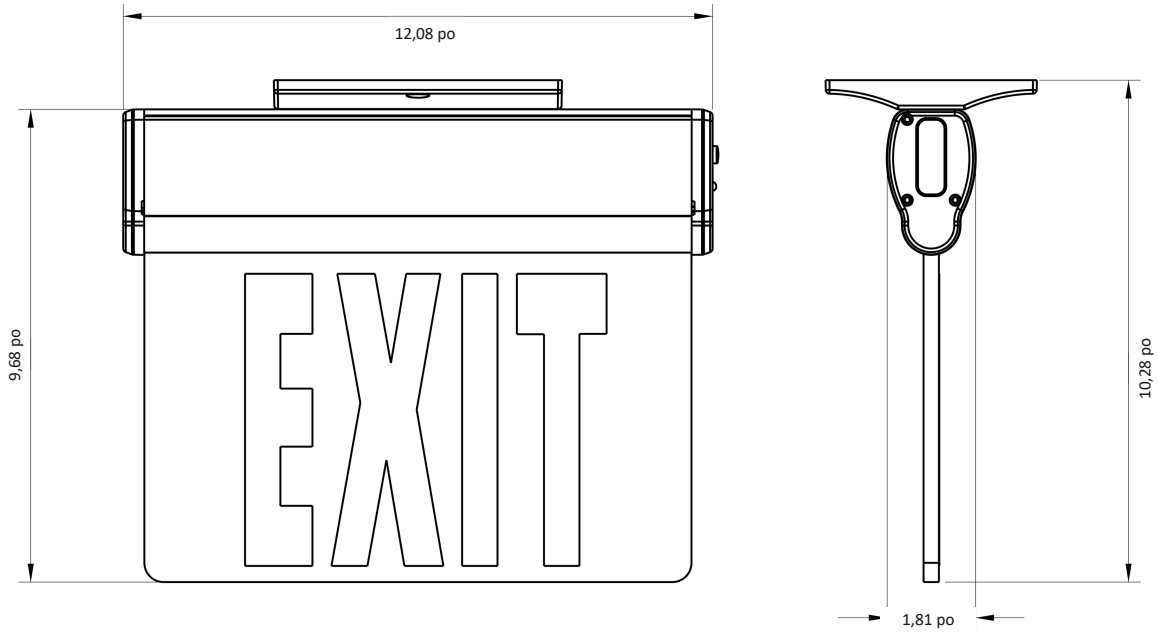

© ERALUX Inc. Tous droits réservés. Les renseignements peuvent changer sans préavis. Toutes les valeurs sont des valeurs typiques mesurées dans des conditions normales de laboratoire.

CR-7037R

Caractéristiques techniques

Tension d'entrée	**120/277 V**
Facteur de puissance	**>0.9**
Distorsion harmonique totale	**<20 %**
Puissance	**1,2 W**
Boîtier	**Thermoplastique**
Fini	**Peinture en poudre blanche**
Configuration	**Simple/double face au choix sur place**
	Caractères de 6 po entièrement éclairés
Plage de température ambiante	**0 °C à 40 °C**
Options de fixation	**Mur | Plafond | Bout**
Couleur des lettres	**Rouge**
Temps de charge	**24 heures**
Temps de décharge	**90 min**
Batterie	**NiCd 1,2 V sans entretien**
Application	**Endroits humides**
Protections	**Ignifuge | résistant au feu**
Conforme	**UL-924**
	NFPA 101 Life Safety Code
	NEC
	OSHA
	Conforme CEC Title 20

Fixation

Montage au plafond

Montage en bout

Dimensions

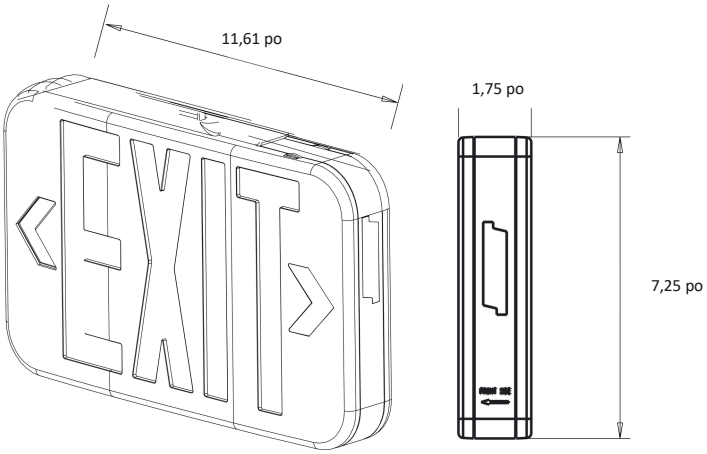

© ERALUX Inc. Tous droits réservés. Les renseignements peuvent changer sans préavis. Toutes les valeurs sont des valeurs typiques mesurées dans des conditions normales de laboratoire.

CR-7082RX

Caractéristiques techniques

Tension d'entrée	**120/277 V**
Facteur de puissance	**>0.9**
Distorsion harmonique totale	**<20 %**
Puissance	**1,2 W**
Puissance de la tête combinée	**1,2 W/tête | 2,4 W total**
Tête combinée	**Entièrement orientable**
Boîtier	**Thermoplastique**
Fini	**Peinture en poudre blanche**
Configuration	**Simple/double face sélectionnable sur place**
	Caractères de 6 po entièrement éclairés
Plage de température ambiante	**0 °C à 40 °C**
Options de fixation	**Mur | Plafond**
Couleur des lettres	**Rouge**
Temps de charge	**24 heures**
Temps de décharge	**90 min**
Batterie	**NiCad 3,6 V sans entretien**
Application	**Endroits humides**
Protections	**Ignifuge | résistant au feu**
Conforme	**UL-924**
	NFPA 101 Life Safety Code
	NEC
	OSHA
	Conforme CEC Title 20

Fixation

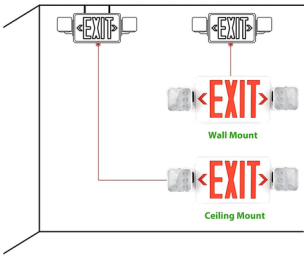

Options de fixation

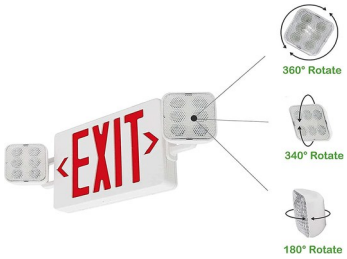

Tête combinée orientable

Dimensions

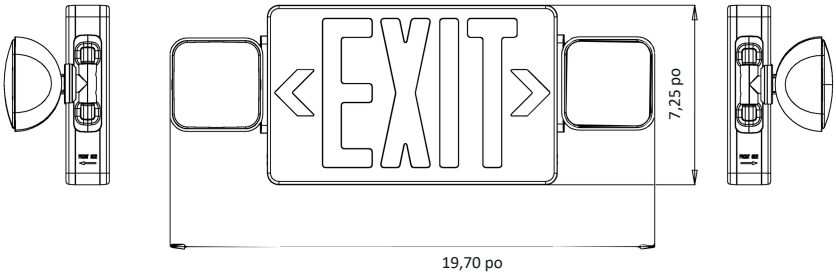

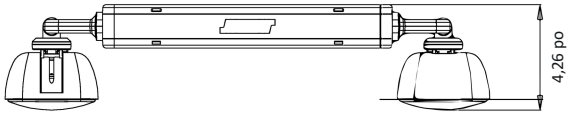

© ERALUX Inc. Tous droits réservés. Les renseignements peuvent changer sans préavis. Toutes les valeurs sont des valeurs typiques mesurées dans des conditions normales de laboratoire.

CR-7105R

Caractéristiques techniques

Tension d'entrée	**120/277 V**
Facteur de puissance	**>0.9**
Distorsion harmonique totale	**<20 %**
Puissance	**1,2 W**
Puissance de la tête combinée	**1 W/tête | 2 W total**
Tête combinée	**Entièrement orientable**
Boîtier	**Thermoplastique**
Fini	**Peinture en poudre blanche**
Configuration	**Simple/double face sélectionnable sur place**
	Caractères de 6 po entièrement éclairés
Plage de température ambiante	**0 °C à 40 °C**
Options de fixation	**Mur | Plafond**
Couleur des lettres	**Rouge**
Temps de charge	**24 heures**
Temps de décharge	**90 min**
Batterie	**NiCad 3,6 V sans entretien**
Application	**Endroits humides**
Protections	**Ignifuge | résistant au feu**
Conforme	**UL-924**
	NFPA 101 Life Safety Code
	NEC
	OSHA
	Conforme CEC Title 20

Fixation

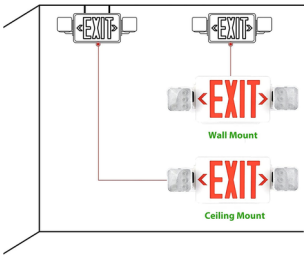

Options de fixation

Tête combinée orientable

Tête combinée orientable

Dimensions

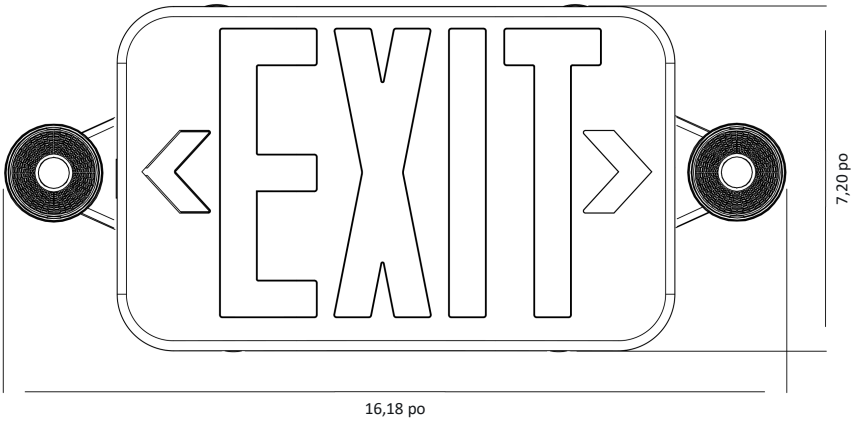

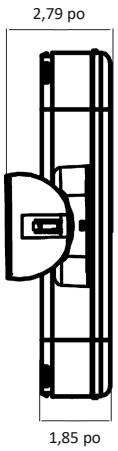

© ERALUX Inc. Tous droits réservés. Les renseignements peuvent changer sans préavis. Toutes les valeurs sont des valeurs typiques mesurées dans des conditions normales de laboratoire.

CR-7110

Caractéristiques techniques

Tension d'entrée	**120/347 V**
Facteur de puissance	**>0.9**
Distorsion harmonique totale	**<20 %**
Puissance	**1,2 W**
Boîtier	**Thermoplastique**
Fini	**Peinture en poudre blanche**
Configuration	**Simple/double face sélectionnable sur place**
	Lettres de 6 po entièrement éclairées
Plage de température ambiante	**0 °C à 40 °C**
Options de fixation	**Mur | Plafond | Bout**
Couleur des lettres	**Rouge/Vert commutable**
Temps de charge	**24 heures**
Temps de décharge	**90 min**
Batterie	**NiCd 1,2 V sans entretien**
Application	**Extérieur**
Protections	**Ignifuge | Résistant au feu**
	IP65; résistant à l'eau et à la corrosion
Conforme	**UL-924 pour endroits mouillés**
	NFPA 101 Life Safety Code
	NEC
	OSHA
	Conforme CEC Title 20

Dimensions

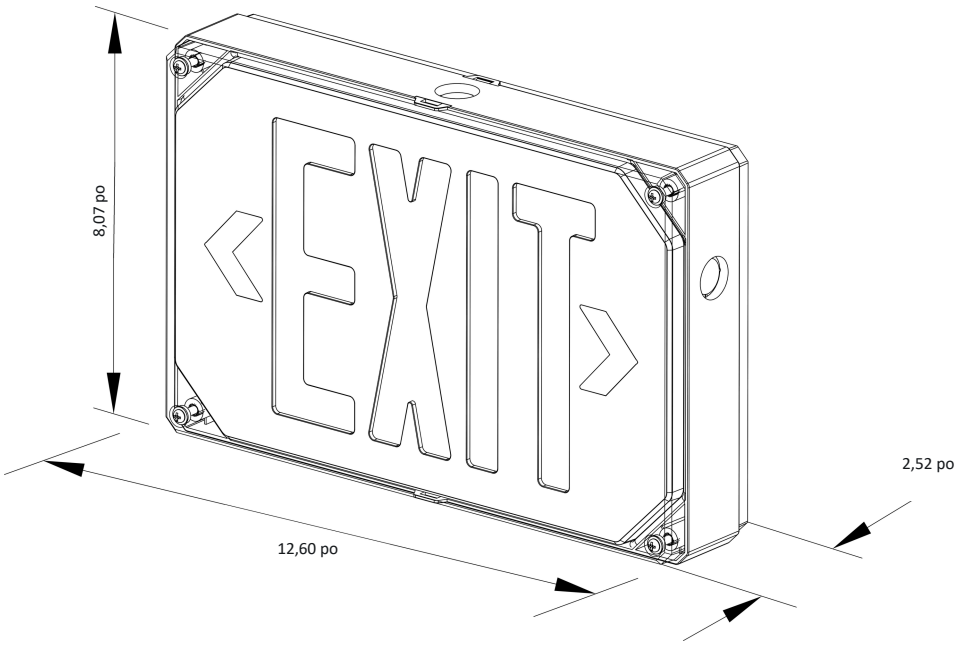

© ERALUX Inc. Tous droits réservés. Les renseignements peuvent changer sans préavis. Toutes les valeurs sont des valeurs typiques mesurées dans des conditions normales de laboratoire.

CR-7111CR Thermoplastique | Têtes combinées rondes | Extérieur

Caractéristiques techniques

Tension d'entrée	**120/277 V**
Facteur de puissance	**>0.9**
Distorsion harmonique totale	**<20 %**
Puissance	**2 W**
Puissance de la tête combinée	**1,4 W/tête | 2,8 W au total**
Tête combinée	**Entièrement orientable**
Boîtier	**Thermoplastique**
Fini	**Peinture en poudre blanche**
Configuration	**Simple/double face sélectionnable sur place**
	Lettres de 6 po entièrement éclairées
Plage de température ambiante	**0 °C à 40 °C**
Options de fixation	**Mur | Plafond | Bout**
Couleur des lettres	**Rouge**
Temps de charge	**24 heures**
Temps de décharge	**90 min**
Batterie	**NiCad 3,6 V sans entretien**
Application	**Extérieur**
Protections	**Ignifuge | Résistant au feu**
	IP65; résistant à l'eau et à la corrosion
Conforme	**UL-924 pour endroits mouillés**
	NFPA 101 Life Safety Code
	NEC
	OSHA
	Conforme CEC Title 20

Dimensions

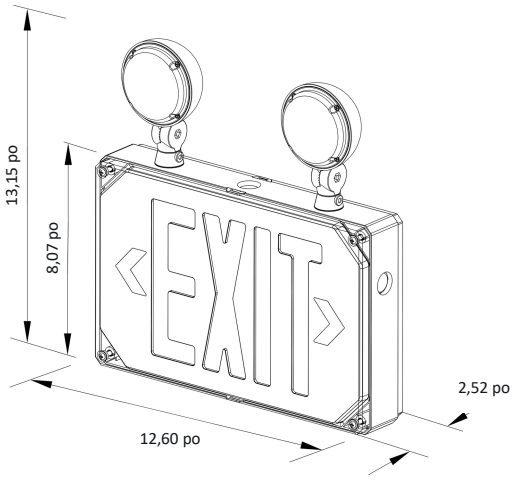

Données photométriques

CR-7111CR

ROUND COMBO HEADS

Puissance	**2 W**
Tête combinée	**1,4 W/tête | 2,8 W au total**
Flux lumineux total	**123**
CBCP	**251**

ZONE	LUMENS	% LUMINAIRE
0-20°	**62,42**	**50,62**
0-30°	**88,92**	**72,11**
0-40°	**102,44**	**83,07**
0-60°	**113,72**	**92,22**
0-80°	**121,58**	**98,59**
0-90°	**123,09**	**99,82**

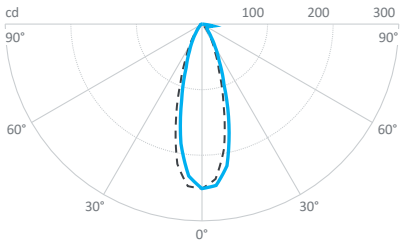

© ERALUX Inc. Tous droits réservés. Les renseignements peuvent changer sans préavis. Toutes les valeurs sont des valeurs typiques mesurées dans des conditions normales de laboratoire.

CR-7111SR Thermoplastique | Têtes combinées carrées | Extérieur

Caractéristiques techniques

Tension d'entrée	**120/277 V**
Facteur de puissance	**>0.9**
Distorsion harmonique totale	**<20 %**
Puissance	**2 W**
Puissance de la tête combinée	**1,2 W/tête | 2,4 W total**
Tête combinée	**Entièrement orientable**
Boîtier	**Thermoplastique**
Fini	**Peinture en poudre blanche**
Configuration	**Simple/double face sélectionnable sur place**
	Lettres de 6 po entièrement éclairées
Plage de température ambiante	**0 °C à 40 °C**
Options de fixation	**Mur | Plafond | Bout**
Couleur des lettres	**Rouge**
Temps de charge	**24 heures**
Temps de décharge	**90 min**
Batterie	**NiCad 3,6 V sans entretien**
Application	**Extérieur**
Protections	**Ignifuge | Résistant au feu**
	IP65; résistant à l'eau et à la corrosion
Conforme	**UL-924 pour endroits mouillés**
	NFPA 101 Life Safety Code
	NEC
	OSHA
	Conforme CEC Title 20

Dimensions

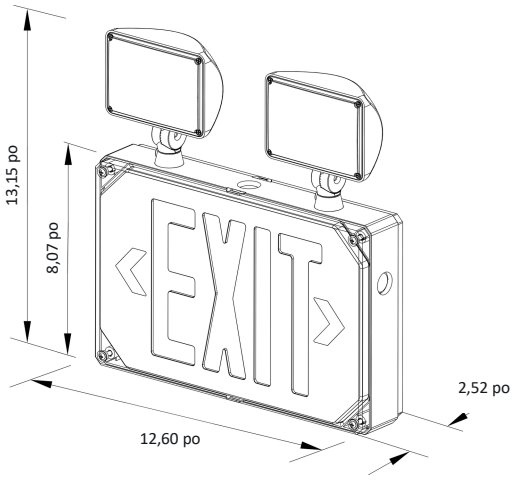

Données photométriques

CR-7111SR

SQUARE COMBO HEADS

Puissance	**2 W**
Tête combinée	**1,2 W/tête | 2,4 W total**
Flux lumineux total	**154**
CBCP	**110**

ZONE	LUMENS	% LUMINAIRE
0-20°	**35,78**	**23,18**
0-30°	**68,55**	**44,41**
0-40°	**99,85**	**64,69**
0-60°	**137,81**	**89,29**
0-80°	**151,68**	**98,27**
0-90°	**154,13**	**99,86**

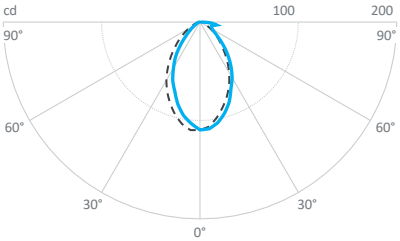

© ERALUX Inc. Tous droits réservés. Les renseignements peuvent changer sans préavis. Toutes les valeurs sont des valeurs typiques mesurées dans des conditions normales de laboratoire.