INSTALLATION GUIDE · GUIDE D'INSTALLATION · GUÍA DE INSTALACIÓN

Flexa

Flexible LED tube light. 360° flexible tube light for surface or suspended mounting, horizontal or vertical, including U and O shapes. Powered by a remote driver in its own enclosure.

FR **Tube lumineux DEL flexible.** Tube lumineux flexible à 360° pour montage en saillie ou suspendu, horizontal ou vertical, y compris en U et en O. Alimenté par un pilote déporté dans son propre boîtier.

ES **Tubo de luz LED flexible.** Tubo de luz flexible de 360° para montaje en superficie o suspendido, horizontal o vertical, incluidas formas en U y en O. Alimentado por un driver remoto en su propio gabinete.

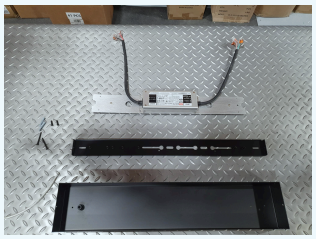

MOUNTING FIXATION · MONTAJE	INPUT VOLTAGE TENSION D'ENTRÉE · VOLTAJE DE ENTRADA	LENGTH · MIN. BEND LONGUEUR · PLIAGE MIN. · LONGITUD · CURVA MÍN.	LOCATION EMPLACEMENT · UBICACIÓN
Surface or suspended En saillie ou suspendu Superficie o suspendido	**120–277V**	**16 ft · Ø 8"**	**Dry location (Flexa RGB: wet location)** Endroit sec (Flexa RGB : endroit mouillé) Lugar seco (Flexa RGB: lugar mojado)

⚠ BEFORE YOU BEGIN · AVANT DE COMMENCER · ANTES DE COMENZAR

- Installation by a **qualified electrician**, to the NEC and local codes.
  FR Installation par un **électricien qualifié**, selon le NEC et les codes locaux.
  ES Instalación por un **electricista calificado**, según el NEC y los códigos locales.
- Do not bend tighter than an **8 in** diameter.
  FR Ne pliez pas sous un diamètre de **8 po**.
  ES No doble a un diámetro menor de **8 in**.
- The fixture has a **12 ft DC power cord** that connects to the remote driver (150 W, enclosure included).
  FR Le luminaire a un **cordon c.c. de 12 pi** à raccorder au pilote déporté (150 W, boîtier inclus).
  ES La luminaria tiene un **cable de CC de 12 ft** que se conecta al driver remoto (150 W, gabinete incluido).
- Wear an anti-static wrist strap when soldering; do not exceed 350 °C.
  FR Portez un bracelet antistatique pour souder ; ne dépassez pas 350 °C.
  ES Use una pulsera antiestática al soldar; no supere 350 °C.

All values are typical, measured under normal laboratory conditions. Information subject to change without notice. ERALUX is not responsible for the structural integrity of any support structure used for installation.

Toutes les valeurs sont typiques, mesurées en conditions normales de laboratoire. Renseignements sujets à modification sans préavis. ERALUX n'est pas responsable de l'intégrité structurelle de la structure de support utilisée.

Todos los valores son típicos, medidos en condiciones normales de laboratorio. Información sujeta a cambios sin previo aviso. ERALUX no se hace responsable de la integridad estructural de la estructura de soporte utilizada.

IMPORTANT — SAVE THESE INSTRUCTIONS

Safety Instructions

Read this guide completely before installing. Installation must be carried out by a qualified electrician. **Always turn off power at the main breaker before starting.**

⚠ CAUTION

This equipment is intended to be installed only by qualified personnel, in accordance with the current edition of the National Electrical Code (NEC) and all applicable state and local codes. The final installation must be approved by a qualified electrical/building inspector. Improper installation may result in a fire or an electrical hazard. Disconnect power to the circuit before installing.

⚠ WARNING

- **Risk of fire.** Most dwellings built before 1985 have supply wire rated at 60 °C.
- Consult a qualified electrician before installation.
- Properly ground the electrical enclosure.
- Do not expose wiring to sheet-metal edges or other sharp objects.
- Use only UL-approved wire for input/output connections: minimum 18 AWG, or 14 AWG for continuous runs.
- In continuous runs, do not exceed the allowable number of fixtures or total power.
- Account for inrush current in circuit design.

GENERAL PRECAUTIONS

01 Do not install the lighting system in a damp or wet location. Non-compliance will lead to product failures not covered by warranty or support.

02 **Flexa RGB only (wet-rated):** Installation allowed in wet locations. Ensure that you follow all required sealing procedures per the installation instructions and regular industry practices. Non-compliance will lead to product failures not covered by warranty or support.

03 Ensure the appropriate connectors match the luminaire.

04 Do not install any part of the luminaire less than 5 ft (1.5 m) above the floor.

05 Do not install any luminaire assembly closer than 5 in (127 mm) to window treatments such as curtains, blinds or similar combustible material.

06 Do not attempt to energize anything other than the luminaire.

07 To reduce the risk of fire and electric shock, do not connect power tools, extension cords, appliances or the like to the luminaire.

08 Maintenance should be performed by persons familiar with the luminaire's construction, operation and hazards. A regular maintenance program is recommended.

09 Do not exceed the nominal supply voltage or amperage ratings.

10 Turn power OFF at the fuse or circuit-breaker box before any installation or maintenance.

11 Wear rubber-soled shoes and work from a sturdy wooden or non-conductive ladder.

12 Mount only in locations and at heights that comply with the National Electrical Code and local building codes. Installing contrary to these instructions may create unsafe conditions.

13 To avoid hazards to children, account for all parts and dispose of packing materials properly.

14 Clean the refractor/lens as needed with warm water and a mild, non-abrasive detergent; rinse and wipe dry. Replace damaged gaskets as necessary.

15 Contact ERALUX Technical Support with any installation questions.

16 Do not install a damaged product. Inspect on unpacking; replace any part damaged during or after assembly.

17 These instructions do not cover every variation or contingency. For further information, contact the ERALUX Technical Team.

All values are typical, measured under normal laboratory conditions. Information subject to change without notice. ERALUX is not responsible for the structural integrity of any support structure used for installation.

IMPORTANT — CONSERVEZ CES INSTRUCTIONS

Consignes de sécurité

Lisez ce guide en entier avant l'installation. L'installation doit être effectuée par un électricien qualifié. **Coupez toujours l'alimentation au disjoncteur principal avant de commencer.**

⚠ MISE EN GARDE

Cet équipement doit être installé uniquement par du personnel qualifié, conformément à l'édition en vigueur du Code national de l'électricité et à tous les codes locaux applicables. L'installation finale doit être approuvée par un inspecteur qualifié. Une mauvaise installation peut entraîner un incendie ou un danger électrique. Coupez l'alimentation du circuit avant l'installation.

⚠ AVERTISSEMENT

- **Risque d'incendie.** La plupart des logements construits avant 1985 ont un câblage d'alimentation homologué pour 60 °C.
- Consultez un électricien qualifié avant l'installation.
- Mettez correctement à la terre le boîtier électrique.
- N'exposez pas le câblage aux arêtes de tôle ou à d'autres objets tranchants.
- Utilisez uniquement du fil homologué UL pour les connexions d'entrée/sortie : 18 AWG minimum, ou 14 AWG pour les parcours continus.
- En parcours continu, ne dépassez pas le nombre d'appareils ni la puissance admissibles.
- Tenez compte du courant d'appel dans la conception du circuit.

PRÉCAUTIONS GÉNÉRALES

01 N'installez pas le système d'éclairage dans un endroit humide ou mouillé. Le non-respect de cette consigne entraînera des défaillances du produit non couvertes par la garantie ni par le soutien technique.

02 **Flexa RGB seulement (homologué pour endroits mouillés) :** Installation permise dans les endroits mouillés. Assurez-vous de suivre toutes les procédures d'étanchéité requises conformément aux instructions d'installation et aux pratiques courantes de l'industrie. Le non-respect de cette consigne entraînera des défaillances du produit non couvertes par la garantie ni par le soutien technique.

03 Assurez-vous que les connecteurs appropriés correspondent au luminaire.

04 N'installez aucune partie du luminaire à moins de 1,5 m (5 pi) du sol.

05 N'installez aucun luminaire à moins de 127 mm (5 po) de tout habillage de fenêtre (rideaux, stores ou autre matériau combustible).

06 N'essayez pas de mettre sous tension autre chose que le luminaire.

07 Pour réduire le risque d'incendie et de choc électrique, ne branchez aucun outil électrique, rallonge ou appareil similaire au luminaire.

08 L'entretien doit être effectué par des personnes familiarisées avec la construction, le fonctionnement et les risques du luminaire. Un programme d'entretien régulier est recommandé.

09 Ne dépassez pas la tension ni l'intensité nominales d'alimentation.

10 Coupez l'alimentation au boîtier de fusibles ou de disjoncteurs avant toute installation ou tout entretien.

11 Portez des chaussures à semelles de caoutchouc et travaillez sur une échelle solide en bois ou non conductrice.

12 Installez le luminaire à un endroit et à une hauteur conformes au Code national de l'électricité et aux codes du bâtiment locaux.

13 Les petites pièces et les emballages peuvent être dangereux pour les enfants et les animaux ; tenez compte de toutes les pièces et jetez les emballages de façon appropriée.

14 Nettoyez au besoin le réfracteur/la lentille à l'eau tiède avec un détergent doux non abrasif ; rincez et essuyez. Remplacez les joints endommagés au besoin.

15 Communiquez avec le soutien technique d'ERALUX pour toute question d'installation.

16 N'installez pas un produit endommagé. Inspectez-le au déballage ; remplacez toute pièce endommagée pendant ou après l'assemblage.

17 Ces instructions ne couvrent pas toutes les variantes ni toutes les éventualités. Pour plus de renseignements, communiquez avec l'équipe technique d'ERALUX.

Toutes les valeurs sont typiques, mesurées en conditions normales de laboratoire. Renseignements sujets à modification sans préavis. ERALUX n'est pas responsable de l'intégrité structurelle de la structure de support utilisée.

IMPORTANTE — CONSERVE ESTAS INSTRUCCIONES

Instrucciones de seguridad

Lea esta guía por completo antes de instalar. La instalación debe realizarla un electricista calificado. **Siempre desconecte la alimentación en el interruptor principal antes de comenzar.**

⚠ PRECAUCIÓN

Este equipo debe ser instalado únicamente por personal calificado, de acuerdo con la edición vigente del Código Eléctrico Nacional (NEC) y todos los códigos estatales y locales aplicables. La instalación final debe ser aprobada por un inspector eléctrico o de construcción calificado. Una instalación incorrecta puede provocar un incendio o un riesgo eléctrico. Desconecte la alimentación del circuito antes de instalar.

⚠ ADVERTENCIA

- **Riesgo de incendio.** La mayoría de las viviendas construidas antes de 1985 tienen cables de alimentación con clasificación de 60 °C.
- Consulte a un electricista calificado antes de la instalación.
- Conecte correctamente a tierra la caja eléctrica.
- No exponga el cableado a bordes de chapa metálica ni a otros objetos cortantes.
- Use únicamente cable aprobado por UL para las conexiones de entrada/salida: mínimo 18 AWG, o 14 AWG en tramos continuos.
- En tramos continuos, no exceda el número permitido de luminarias ni la potencia total.
- Tenga en cuenta la corriente de arranque en el diseño del circuito.

PRECAUCIONES GENERALES

01 No instale el sistema de iluminación en un lugar húmedo o mojado. El incumplimiento provocará fallas del producto no cubiertas por la garantía ni por el soporte técnico.

02 **Solo Flexa RGB (clasificado para lugares mojados):** Se permite la instalación en lugares mojados. Asegúrese de seguir todos los procedimientos de sellado requeridos según las instrucciones de instalación y las prácticas habituales de la industria. El incumplimiento provocará fallas del producto no cubiertas por la garantía ni por el soporte técnico.

03 Asegúrese de que los conectores correspondan a la luminaria.

04 No instale ninguna parte de la luminaria a menos de 1,5 m (5 pies) del piso.

05 No instale ningún conjunto de luminaria a menos de 127 mm (5 pulg.) de cortinas, persianas u otros materiales combustibles similares.

06 No intente energizar nada que no sea la luminaria.

07 Para reducir el riesgo de incendio y descarga eléctrica, no conecte herramientas eléctricas, extensiones, aparatos ni similares a la luminaria.

08 El mantenimiento debe realizarlo personal familiarizado con la construcción, el funcionamiento y los riesgos de la luminaria. Se recomiendan programas de mantenimiento periódico.

09 No exceda la tensión ni la corriente nominales de alimentación.

10 Desconecte la alimentación en la caja de fusibles o en el interruptor automático antes de cualquier instalación o mantenimiento.

11 Use calzado con suela de goma y trabaje sobre una escalera firme de madera o de material no conductor.

12 Instale la luminaria solo en ubicaciones y alturas que cumplan con el Código Eléctrico Nacional y los códigos de construcción locales. Instalarla en contra de estas instrucciones puede crear condiciones inseguras.

13 Para evitar riesgos para los niños, verifique que no falte ninguna pieza y deseche correctamente los materiales de embalaje.

14 Limpie el refractor/lente según sea necesario con agua tibia y un detergente suave no abrasivo; enjuague y seque. Reemplace las juntas dañadas si es necesario.

15 Comuníquese con el soporte técnico de ERALUX para cualquier pregunta sobre la instalación.

16 No instale un producto dañado. Inspecciónelo al desempacarlo; reemplace cualquier pieza dañada durante o después del montaje.

17 Estas instrucciones no cubren todas las variantes ni eventualidades. Para más información, comuníquese con el equipo técnico de ERALUX.

Todos los valores son típicos, medidos en condiciones normales de laboratorio. Información sujeta a cambios sin previo aviso. ERALUX no se hace responsable de la integridad estructural de la estructura de soporte utilizada.

17 STEPS · ÉTAPES · PASOS

Installation Installation · Instalación

01

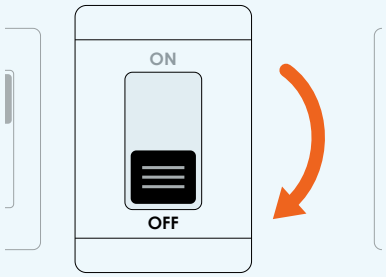

Turn off power

Switch the circuit **OFF at the breaker or fuse box** and confirm that the circuit is de-energized before you start. Keep it off until step 17.

FR **Coupez l'alimentation.** Mettez le circuit **hors tension au disjoncteur ou à la boîte à fusibles** et vérifiez l'absence de tension avant de commencer. Laissez-le coupé jusqu'à l'étape 17.

ES **Desconecte la alimentación.** Apague el circuito **en el interruptor automático o la caja de fusibles** y verifique que no haya tensión antes de comenzar. Manténgalo apagado hasta el paso 17.

02

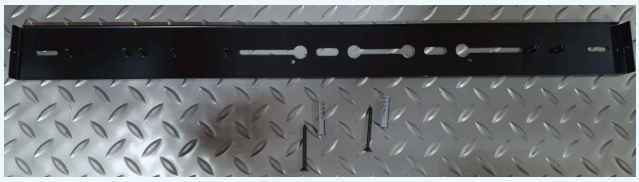

DRIVER ENCLOSURE · BOÎTIER DU PILOTE · GABINETE DEL DRIVER

Fix the installation plate

Screw the installation plate to the junction box.

FR **Fixez la plaque d'installation.** Vissez la plaque d'installation au boîtier de jonction.

ES **Fije la placa de instalación.** Atornille la placa de instalación a la caja de conexiones.

03

Mount the driver plate

Screw the driver plate to the installation plate with the **two small screws** (circled).

FR **Fixez la plaque du pilote.** Vissez la plaque du pilote à la plaque d'installation avec les **deux petites vis** (encerclées).

ES **Monte la placa del driver.** Atornille la placa del driver a la placa de instalación con los **dos tornillos pequeños** (marcados).

04

Feed the Flexa cable

Loosen the **Gripple** on the driver enclosure, pass the Flexa cable through it and tighten it.

FR **Passez le câble Flexa.** Desserrez le **Gripple** du boîtier du pilote, passez-y le câble Flexa et resserrez-le.

ES **Pase el cable Flexa.** Afloje el **Gripple** del gabinete del driver, pase el cable Flexa por él y apriételo.

All values are typical, measured under normal laboratory conditions. Information subject to change without notice. ERALUX is not responsible for the structural integrity of any support structure used for installation.

Toutes les valeurs sont typiques, mesurées en conditions normales de laboratoire. Renseignements sujets à modification sans préavis. ERALUX n'est pas responsable de l'intégrité structurelle de la structure de support utilisée.

Todos los valores son típicos, medidos en condiciones normales de laboratorio. Información sujeta a cambios sin previo aviso. ERALUX no se hace responsable de la integridad estructural de la estructura de soporte utilizada.

17 STEPS · ÉTAPES · PASOS

Installation Installation · Instalación (continued / suite / continuación)

05

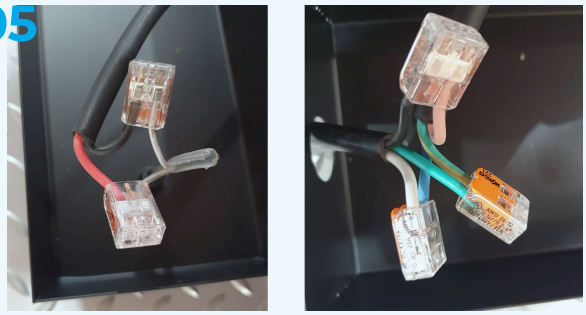

Connect the wires

Driver output to fixture: **black to white**, **grey to red**. Power source: **black to red**, **white to blue**, **green to green**.

FR **Raccordez les fils.** Sortie du pilote au luminaire : **noir au blanc**, **gris au rouge**. Alimentation : **noir au rouge**, **blanc au bleu**, **vert au vert**.

ES **Conecte los cables.** Salida del driver a la luminaria: **negro con blanco**, **gris con rojo**. Alimentación: **negro con rojo**, **blanco con azul**, **verde con verde**.

06

Close the enclosure

Cover the driver with the enclosure and screw it to the installation plate, **one screw on each side**.

FR **Fermez le boîtier.** Couvrez le pilote avec le boîtier et vissez-le à la plaque d'installation, **une vis de chaque côté**.

ES **Cierre el gabinete.** Cubra el driver con el gabinete y atorníllelo a la placa de instalación, **un tornillo de cada lado**.

07

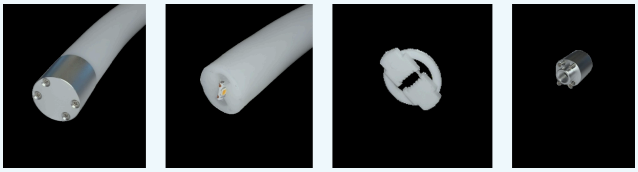

END CAPS AND ACCESSORIES · EMBOUTS ET ACCESSOIRES · TAPAS Y ACCESORIOS

Fit the straight-through end cap

Remove the tail end cap (**4 screws**). Insert the wire guard in the straight-through end cap and screw it onto the Flexa end.

FR **Posez l'embout de passage.** Retirez l'embout de fin (**4 vis**). Insérez le passe-fil dans l'embout de passage et vissez-le à l'extrémité du Flexa.

ES **Coloque la tapa de paso.** Retire la tapa final (**4 tornillos**). Inserte el protector de cable en la tapa de paso y atorníllela al extremo del Flexa.

08

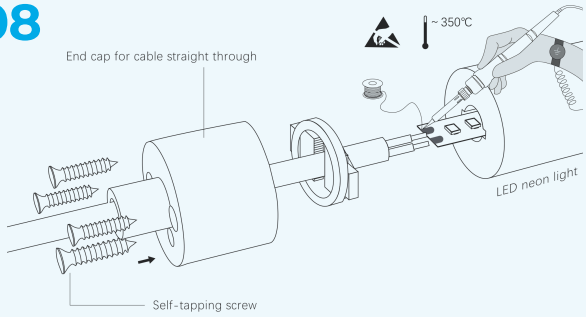

Solder the cables to the FPC

Observe polarity (+/−) and wear an anti-static wrist strap. Solder for about **3–5 s** at no more than **350 °C**.

FR **Soudez les câbles au circuit.** Respectez la polarité (+/−) et portez un bracelet antistatique. Soudez environ **3 à 5 s** à **350 °C** au maximum.

ES **Suelde los cables al FPC.** Respete la polaridad (+/−) y use una pulsera antiestática. Suelde unos **3 a 5 s** a no más de **350 °C**.

All values are typical, measured under normal laboratory conditions. Information subject to change without notice. ERALUX is not responsible for the structural integrity of any support structure used for installation.

Toutes les valeurs sont typiques, mesurées en conditions normales de laboratoire. Renseignements sujets à modification sans préavis. ERALUX n'est pas responsable de l'intégrité structurelle de la structure de support utilisée.

Todos los valores son típicos, medidos en condiciones normales de laboratorio. Información sujeta a cambios sin previo aviso. ERALUX no se hace responsable de la integridad estructural de la estructura de soporte utilizada.

17 STEPS · ÉTAPES · PASOS

Installation Installation · Instalación (continued / suite / continuación)

09

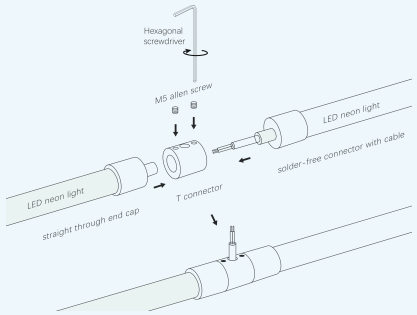

Join with a T connector

Fix the straight-through end cap and another one to the T connector with the **M5 Allen screws**.

FR **Raccordez par un connecteur en T.** Fixez l'embout de passage et un autre embout au connecteur en T avec les **vis Allen M5**.

ES **Una con un conector en T.** Fije la tapa de paso y otra tapa al conector en T con los **tornillos Allen M5**.

10

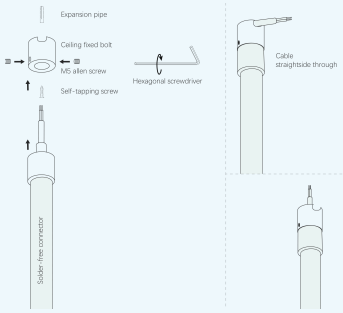

Use the ceiling fixed bolt

Set an expansion anchor in the ceiling, fix the bolt with a self-tapping screw, insert the end cap and lock it with the **M5 Allen screw**.

FR **Utilisez le boulon de plafond.** Posez une cheville d'expansion au plafond, fixez le boulon avec une vis autotaraudeuse, insérez l'embout et bloquez-le avec la **vis Allen M5**.

ES **Use el perno fijo al techo.** Coloque un taquete de expansión en el techo, fije el perno con un tornillo autorroscante, inserte la tapa y fíjela con el **tornillo Allen M5**.

11

	-H-SMT	-H-AIR	O	-V-SMT I	-V-SMT U	-V-AIR
DC-FX-ACC-ALEC-STRAIGH THROUGH	1	1	2	1	2	1
FX-ACC-ALEC-TAIL	1	1		1		1
FX-ACC-IN-U BRACKET	5					
FX-ACC-IN-SUS-CLIP-WIRE		5	4			
FX-ACC-IN-CANOPY		1*	1			1
FX-ACC-ALEC-TCONNECTOR			1			
FX-ACC-ALEC-CEILING FIXED BOLT				1	2	
FX-ACC-EC-AL4	opt.	opt.				

MOUNTING METHODS · MÉTHODES DE MONTAGE · MÉTODOS DE MONTAJE

Accessories needed per mounting method

Quantities per fixture. -H = horizontal, -V = vertical, SMT = surface, AIR = suspended, O = O-shape. *Canopy optional for -H-AIR. The side-through end cap (FX-ACC-EC-AL4) is an option that hides or side-routes the cable.

FR **Accessoires requis par méthode de montage.** Quantités par luminaire. -H = horizontal, -V = vertical, SMT = en saillie, AIR = suspendu, O = en O. *Rosace facultative pour -H-AIR. L'embout à sortie latérale (FX-ACC-EC-AL4) est une option pour cacher le câble ou le sortir sur le côté.

ES **Accesorios requeridos por método de montaje.** Cantidades por luminaria. -H = horizontal, -V = vertical, SMT = superficie, AIR = suspendido, O = en O. *Florón opcional para -H-AIR. La tapa de salida lateral (FX-ACC-EC-AL4) es una opción para ocultar el cable o sacarlo por el costado.

All values are typical, measured under normal laboratory conditions. Information subject to change without notice. ERALUX is not responsible for the structural integrity of any support structure used for installation.

Toutes les valeurs sont typiques, mesurées en conditions normales de laboratoire. Renseignements sujets à modification sans préavis. ERALUX n'est pas responsable de l'intégrité structurelle de la structure de support utilisée.

Todos los valores son típicos, medidos en condiciones normales de laboratorio. Información sujeta a cambios sin previo aviso. ERALUX no se hace responsable de la integridad estructural de la estructura de soporte utilizada.

17 STEPS · ÉTAPES · PASOS

Installation Installation · Instalación (continued / suite / continuación)

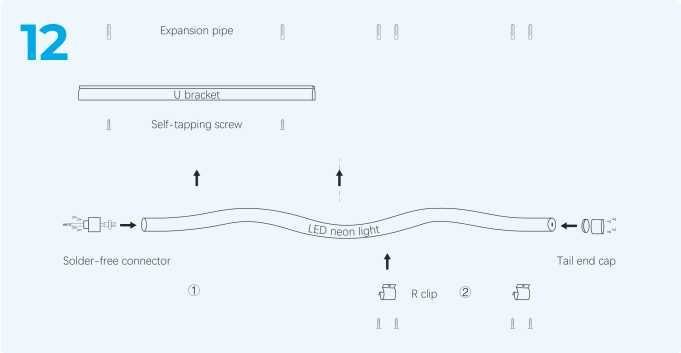

Surface mount, horizontal

Set anchors and fit the straight-through and tail end caps. Clip the light into the R clips and screw them to the ceiling.

FR **En saillie, horizontal.** Posez les chevilles et les embouts de passage et de fin. Clipsez le tube dans les pinces R et vissez-les au plafond.

ES **Superficie, horizontal.** Coloque los taquetes y las tapas de paso y final. Encaje el tubo en los clips R y atorníllelos al techo.

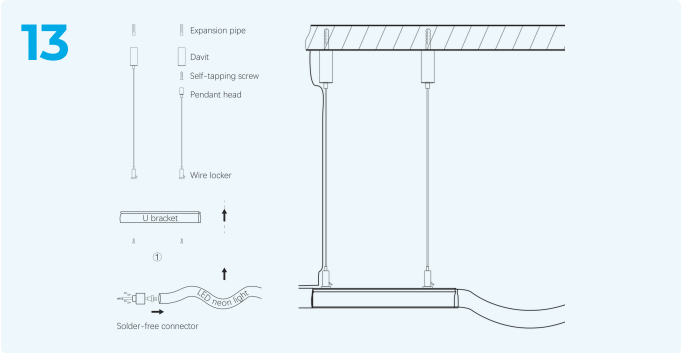

Suspended, horizontal

Set anchors, fix the davits and fit the pendant heads. Fix the clips to the wires (M5 screw), fit the end caps and close the light in the clips.

FR **Suspendu, horizontal.** Posez les chevilles, fixez les potences et posez les têtes. Fixez les pinces aux câbles (vis M5), posez les embouts et fermez le tube dans les pinces.

ES **Suspendido, horizontal.** Coloque los taquetes, fije los pescantes y coloque los cabezales. Fije los clips a los cables (tornillo M5), coloque las tapas y cierre el tubo en los clips.

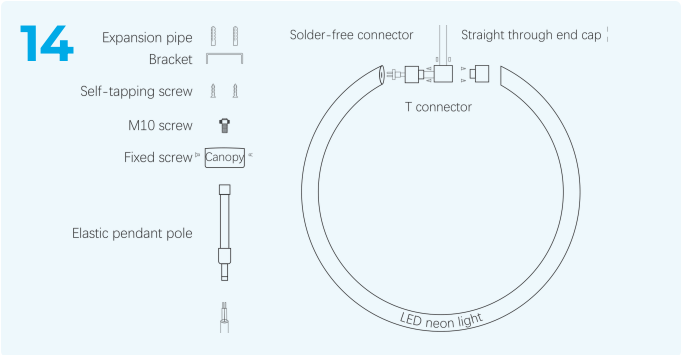

Suspended, O shape

Same as suspended horizontal: fit straight-through end caps on both ends and join them with the T connector.

FR **Suspendu, en O.** Comme le suspendu horizontal : posez des embouts de passage aux deux bouts et joignez-les par le connecteur en T.

ES **Suspendido, en O.** Igual que el suspendido horizontal: coloque tapas de paso en ambos extremos y únalas con el conector en T.

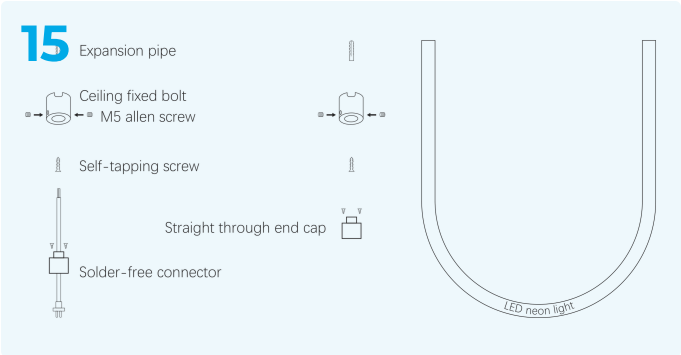

Surface mount, vertical: I or U

Fix the ceiling fixed bolt(s), pass the cable through, then insert the end caps. The cable can run inside the wall or along the ceiling.

FR **En saillie, vertical : I ou U.** Fixez le ou les boulons de plafond, passez le câble, puis insérez les embouts. Le câble peut passer dans le mur ou le long du plafond.

ES **Superficie, vertical: I o U.** Fije el o los pernos al techo, pase el cable e inserte las tapas. El cable puede ir dentro de la pared o por el techo.

All values are typical, measured under normal laboratory conditions. Information subject to change without notice. ERALUX is not responsible for the structural integrity of any support structure used for installation.

Toutes les valeurs sont typiques, mesurées en conditions normales de laboratoire. Renseignements sujets à modification sans préavis. ERALUX n'est pas responsable de l'intégrité structurelle de la structure de support utilisée.

Todos los valores son típicos, medidos en condiciones normales de laboratorio. Información sujeta a cambios sin previo aviso. ERALUX no se hace responsable de la integridad estructural de la estructura de soporte utilizada.

17 STEPS · ÉTAPES · PASOS

Installation Installation · Instalación (continued / suite / continuación)

16

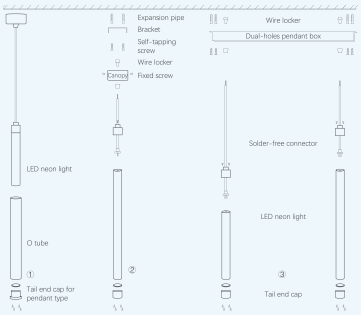

Suspended, vertical

Fit the end caps. Fix the bracket to the ceiling with self-tapping screws, hold the cable in the wire locker and screw the canopy to the bracket.

FR **Suspendu, vertical.** Posez les embouts. Fixez le support au plafond avec des vis autotaraudeuses, bloquez le câble dans le serre-câble et vissez la rosace au support.

ES **Suspendido, vertical.** Coloque las tapas. Fije el soporte al techo con tornillos autorroscantes, sujete el cable en el bloqueador y atornille el florón al soporte.

17

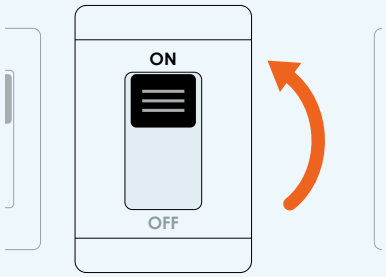

Restore power and test

Switch the breaker **ON** and confirm the fixture operates correctly.

FR **Rétablissez l'alimentation et testez.** Réenclenchez le disjoncteur **(position ON)** et vérifiez que le luminaire fonctionne correctement.

ES **Restablezca la alimentación y pruebe.** Coloque el interruptor automático **en posición de encendido (ON)** y verifique que la luminaria funcione correctamente.

All values are typical, measured under normal laboratory conditions. Information subject to change without notice. ERALUX is not responsible for the structural integrity of any support structure used for installation.

Toutes les valeurs sont typiques, mesurées en conditions normales de laboratoire. Renseignements sujets à modification sans préavis. ERALUX n'est pas responsable de l'intégrité structurelle de la structure de support utilisée.

Todos los valores son típicos, medidos en condiciones normales de laboratorio. Información sujeta a cambios sin previo aviso. ERALUX no se hace responsable de la integridad estructural de la estructura de soporte utilizada.