INSTALLATION GUIDE · GUIDE D'INSTALLATION · GUÍA DE INSTALACIÓN

G5 Prime Suspended

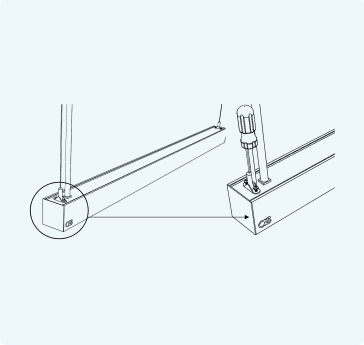

Suspended LED linear. Hangs from aircraft cables on a canopy or ceiling mounts, alone or in continuous runs and rectangles.

FR **Linéaire DEL suspendu.** Se suspend par câbles à une rosace ou à des ancrages au plafond, seul, en rangées continues ou en rectangles.

ES **Lineal LED suspendida.** Se suspende con cables de un florón o de anclajes al techo, sola, en tramos continuos o en rectángulos.

MOUNTING FIXATION · MONTAJE	INPUT ALIMENTATION · ENTRADA	PER ELECTRICAL DROP PAR ALIMENTATION · POR ALIMENTACIÓN	CCT TEMPÉRATURE DE COULEUR · CCT
Suspended cables Câbles de suspension Cables de suspensión	**AC 100–277V**	**300 W max.**	**Selectable, default highest** Réglable, la plus élevée par défaut Seleccionable, la más alta por defecto

⚠ BEFORE YOU BEGIN · AVANT DE COMMENCER · ANTES DE COMENZAR

- Turn power **OFF** at the breaker.
  FR Coupez l'alimentation au **disjoncteur**.
  ES **Desconecte** la alimentación en el interruptor automático.
- **Sold separately:** junction box, power (lead) cable, metal connector bracket.
  FR **Vendus séparément :** boîtier de jonction, câble d'alimentation, support de raccord métallique.
  ES **Se venden por separado:** caja de conexiones, cable de alimentación, soporte conector metálico.
- Installation by a **qualified electrician**, to the NEC and local codes.
  FR Installation par un **électricien qualifié**, selon le NEC et les codes locaux.
  ES Instalación por un **electricista calificado**, según el NEC y los códigos locales.
- Never exceed **300 W** on one electrical drop.
  FR Ne dépassez jamais **300 W** par point d'alimentation.
  ES Nunca supere **300 W** por punto de alimentación.

All values are typical, measured under normal laboratory conditions. Information subject to change without notice. ERALUX is not responsible for the structural integrity of any support structure used for installation.
Toutes les valeurs sont typiques, mesurées en conditions normales de laboratoire. Renseignements sujets à modification sans préavis. ERALUX n'est pas responsable de l'intégrité structurelle de la structure de support utilisée.
Todos los valores son típicos, medidos en condiciones normales de laboratorio. Información sujeta a cambios sin previo aviso. ERALUX no se hace responsable de la integridad estructural de la estructura de soporte utilizada.

IMPORTANT — SAVE THESE INSTRUCTIONS

Safety Instructions

Read this guide completely before installing. Installation must be carried out by a qualified electrician. **Always turn off power at the main breaker before starting.**

⚠ CAUTION

This equipment is intended to be installed only by qualified personnel, in accordance with the current edition of the National Electrical Code (NEC) and all applicable state and local codes. The final installation must be approved by a qualified electrical/building inspector. Improper installation may result in a fire or an electrical hazard. Disconnect power to the circuit before installing.

⚠ WARNING

- **Risk of fire.** Most dwellings built before 1985 have supply wire rated at 60 °C.
- Consult a qualified electrician before installation.
- Properly ground the electrical enclosure.
- Do not expose wiring to sheet-metal edges or other sharp objects.
- Use only UL-approved wire for input/output connections: minimum 18 AWG, or 14 AWG for continuous runs.
- In continuous runs, do not exceed the allowable number of fixtures or total power.
- Account for inrush current in circuit design.

GENERAL PRECAUTIONS

01 Do not install the lighting system in a damp or wet location. Non-compliance will lead to product failures not covered by warranty or support.

02 Ensure the appropriate connectors match the luminaire.

03 Do not install any part of the luminaire less than 5 ft (1.5 m) above the floor.

04 Do not install any luminaire assembly closer than 5 in (127 mm) to window treatments such as curtains, blinds or similar combustible material.

05 Do not attempt to energize anything other than the luminaire.

06 To reduce the risk of fire and electric shock, do not connect power tools, extension cords, appliances or the like to the luminaire.

07 Maintenance should be performed by persons familiar with the luminaire's construction, operation and hazards. A regular maintenance program is recommended.

08 Do not exceed the nominal supply voltage or amperage ratings.

09 Turn power OFF at the fuse or circuit-breaker box before any installation or maintenance.

10 Wear rubber-soled shoes and work from a sturdy wooden or non-conductive ladder.

11 Mount only in locations and at heights that comply with the National Electrical Code and local building codes. Installing contrary to these instructions may create unsafe conditions.

12 To avoid hazards to children, account for all parts and dispose of packing materials properly.

13 Clean the refractor/lens as needed with warm water and a mild, non-abrasive detergent; rinse and wipe dry. Replace damaged gaskets as necessary.

14 Contact ERALUX Technical Support with any installation questions.

15 Do not install a damaged product. Inspect on unpacking; replace any part damaged during or after assembly.

16 These instructions do not cover every variation or contingency. For further information, contact the ERALUX Technical Team.

17 ERALUX is not responsible for the structural integrity of any support structure used by installers or others for this installation.

All values are typical, measured under normal laboratory conditions. Information subject to change without notice. ERALUX is not responsible for the structural integrity of any support structure used for installation.

IMPORTANT — CONSERVEZ CES INSTRUCTIONS

Consignes de sécurité

Lisez ce guide en entier avant l'installation. L'installation doit être effectuée par un électricien qualifié. **Coupez toujours l'alimentation au disjoncteur principal avant de commencer.**

⚠ MISE EN GARDE

Cet équipement doit être installé uniquement par du personnel qualifié, conformément à l'édition en vigueur du Code national de l'électricité et à tous les codes locaux applicables. L'installation finale doit être approuvée par un inspecteur qualifié. Une mauvaise installation peut entraîner un incendie ou un danger électrique. Coupez l'alimentation du circuit avant l'installation.

⚠ AVERTISSEMENT

- **Risque d'incendie.** La plupart des logements construits avant 1985 ont un câblage d'alimentation homologué pour 60 °C.
- Consultez un électricien qualifié avant l'installation.
- Mettez correctement à la terre le boîtier électrique.
- N'exposez pas le câblage aux arêtes de tôle ou à d'autres objets tranchants.
- Utilisez uniquement du fil homologué UL pour les connexions d'entrée/sortie : 18 AWG minimum, ou 14 AWG pour les parcours continus.
- En parcours continu, ne dépassez pas le nombre d'appareils ni la puissance admissibles.
- Tenez compte du courant d'appel dans la conception du circuit.

PRÉCAUTIONS GÉNÉRALES

01 N'installez pas le système d'éclairage dans un endroit humide ou mouillé. Le non-respect de cette consigne entraînera des défaillances du produit non couvertes par la garantie ni par le soutien technique.

02 Assurez-vous que les connecteurs appropriés correspondent au luminaire.

03 N'installez aucune partie du luminaire à moins de 1,5 m (5 pi) du sol.

04 N'installez aucun luminaire à moins de 127 mm (5 po) de tout habillage de fenêtre (rideaux, stores ou autre matériau combustible).

05 N'essayez pas de mettre sous tension autre chose que le luminaire.

06 Pour réduire le risque d'incendie et de choc électrique, ne branchez aucun outil électrique, rallonge ou appareil similaire au luminaire.

07 L'entretien doit être effectué par des personnes familiarisées avec la construction, le fonctionnement et les risques du luminaire. Un programme d'entretien régulier est recommandé.

08 Ne dépassez pas la tension ni l'intensité nominales d'alimentation.

09 Coupez l'alimentation au boîtier de fusibles ou de disjoncteurs avant toute installation ou tout entretien.

10 Portez des chaussures à semelles de caoutchouc et travaillez sur une échelle solide en bois ou non conductrice.

11 Installez le luminaire à un endroit et à une hauteur conformes au Code national de l'électricité et aux codes du bâtiment locaux.

12 Les petites pièces et les emballages peuvent être dangereux pour les enfants et les animaux ; tenez compte de toutes les pièces et jetez les emballages de façon appropriée.

13 Nettoyez au besoin le réfracteur/la lentille à l'eau tiède avec un détergent doux non abrasif ; rincez et essuyez. Remplacez les joints endommagés au besoin.

14 Communiquez avec le soutien technique d'ERALUX pour toute question d'installation.

15 N'installez pas un produit endommagé. Inspectez-le au déballage ; remplacez toute pièce endommagée pendant ou après l'assemblage.

16 Ces instructions ne couvrent pas toutes les variantes ni toutes les éventualités. Pour plus de renseignements, communiquez avec l'équipe technique d'ERALUX.

17 ERALUX n'est pas responsable de l'intégrité structurale de toute structure de support utilisée par les installateurs ou d'autres personnes pour cette installation.

Toutes les valeurs sont typiques, mesurées en conditions normales de laboratoire. Renseignements sujets à modification sans préavis. ERALUX n'est pas responsable de l'intégrité structurelle de la structure de support utilisée.

IMPORTANTE — CONSERVE ESTAS INSTRUCCIONES

Instrucciones de seguridad

Lea esta guía por completo antes de instalar. La instalación debe realizarla un electricista calificado. **Siempre desconecte la alimentación en el interruptor principal antes de comenzar.**

⚠ PRECAUCIÓN

Este equipo debe ser instalado únicamente por personal calificado, de acuerdo con la edición vigente del Código Eléctrico Nacional (NEC) y todos los códigos estatales y locales aplicables. La instalación final debe ser aprobada por un inspector eléctrico o de construcción calificado. Una instalación incorrecta puede provocar un incendio o un riesgo eléctrico. Desconecte la alimentación del circuito antes de instalar.

⚠ ADVERTENCIA

- **Riesgo de incendio.** La mayoría de las viviendas construidas antes de 1985 tienen cables de alimentación con clasificación de 60 °C.
- Consulte a un electricista calificado antes de la instalación.
- Conecte correctamente a tierra la caja eléctrica.
- No exponga el cableado a bordes de chapa metálica ni a otros objetos cortantes.
- Use únicamente cable aprobado por UL para las conexiones de entrada/salida: mínimo 18 AWG, o 14 AWG en tramos continuos.
- En tramos continuos, no exceda el número permitido de luminarias ni la potencia total.
- Tenga en cuenta la corriente de arranque en el diseño del circuito.

PRECAUCIONES GENERALES

01 No instale el sistema de iluminación en un lugar húmedo o mojado. El incumplimiento provocará fallas del producto no cubiertas por la garantía ni por el soporte técnico.

02 Asegúrese de que los conectores correspondan a la luminaria.

03 No instale ninguna parte de la luminaria a menos de 1,5 m (5 pies) del piso.

04 No instale ningún conjunto de luminaria a menos de 127 mm (5 pulg.) de cortinas, persianas u otros materiales combustibles similares.

05 No intente energizar nada que no sea la luminaria.

06 Para reducir el riesgo de incendio y descarga eléctrica, no conecte herramientas eléctricas, extensiones, aparatos ni similares a la luminaria.

07 El mantenimiento debe realizarlo personal familiarizado con la construcción, el funcionamiento y los riesgos de la luminaria. Se recomiendan programas de mantenimiento periódico.

08 No exceda la tensión ni la corriente nominales de alimentación.

09 Desconecte la alimentación en la caja de fusibles o en el interruptor automático antes de cualquier instalación o mantenimiento.

10 Use calzado con suela de goma y trabaje sobre una escalera firme de madera o de material no conductor.

11 Instale la luminaria solo en ubicaciones y alturas que cumplan con el Código Eléctrico Nacional y los códigos de construcción locales. Instalarla en contra de estas instrucciones puede crear condiciones inseguras.

12 Para evitar riesgos para los niños, verifique que no falte ninguna pieza y deseche correctamente los materiales de embalaje.

13 Limpie el refractor/lente según sea necesario con agua tibia y un detergente suave no abrasivo; enjuague y seque. Reemplace las juntas dañadas si es necesario.

14 Comuníquese con el soporte técnico de ERALUX para cualquier pregunta sobre la instalación.

15 No instale un producto dañado. Inspecciónelo al desempacarlo; reemplace cualquier pieza dañada durante o después del montaje.

16 Estas instrucciones no cubren todas las variantes ni eventualidades. Para más información, comuníquese con el equipo técnico de ERALUX.

17 ERALUX no es responsable de la integridad estructural de cualquier estructura de soporte utilizada por los instaladores u otras personas para esta instalación.

Todos los valores son típicos, medidos en condiciones normales de laboratorio. Información sujeta a cambios sin previo aviso. ERALUX no se hace responsable de la integridad estructural de la estructura de soporte utilizada.

20 STEPS · ÉTAPES · PASOS

Installation Installation · Instalación

01

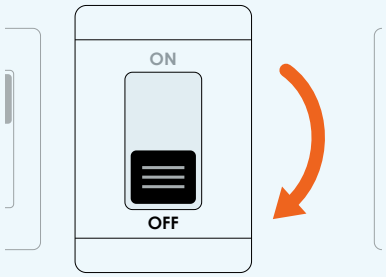

Turn off power

Switch the circuit **OFF at the breaker or fuse box** and confirm that the circuit is de-energized before you start. Keep it off until step 20.

FR **Coupez l'alimentation.** Mettez le circuit **hors tension au disjoncteur ou à la boîte à fusibles** et vérifiez l'absence de tension avant de commencer. Laissez-le coupé jusqu'à l'étape 20.

ES **Desconecte la alimentación.** Apague el circuito **en el interruptor automático o la caja de fusibles** y verifique que no haya tensión antes de comenzar. Manténgalo apagado hasta el paso 20.

02

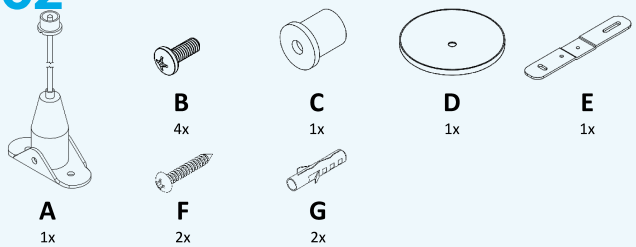

SINGLE FIXTURE · LUMINAIRE SEUL · LUMINARIA INDIVIDUAL

Check the parts

A suspension cable ×1, B screw ×4, C ×1, D canopy ×1, E bracket ×1, F screw ×2, G anchor ×2.

FR **Vérifiez les pièces.** A câble de suspension ×1, B vis ×4, C ×1, D rosace ×1, E support ×1, F vis ×2, G cheville ×2.

ES **Revise las piezas.** A cable de suspensión ×1, B tornillo ×4, C ×1, D florón ×1, E soporte ×1, F tornillo ×2, G taco ×2.

03

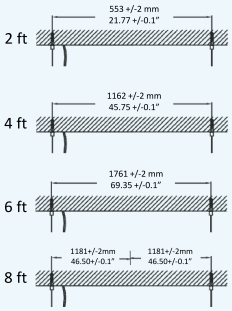

Mark the cable positions

Install the junction box (sold separately). Mark the cable centres (±2 mm): 2 ft **553**, 4 ft **1162**, 6 ft **1761**, 8 ft **2 × 1181 mm**.

FR **Marquez les câbles.** Installez le boîtier de jonction (vendu séparément). Marquez le centre des câbles (±2 mm) : 2 pi **553**, 4 pi **1162**, 6 pi **1761**, 8 pi **2 × 1181 mm**.

ES **Marque los cables.** Instale la caja de conexiones (se vende por separado). Marque el centro de los cables (±2 mm): 2 ft **553**, 4 ft **1162**, 6 ft **1761**, 8 ft **2 × 1181 mm**.

04

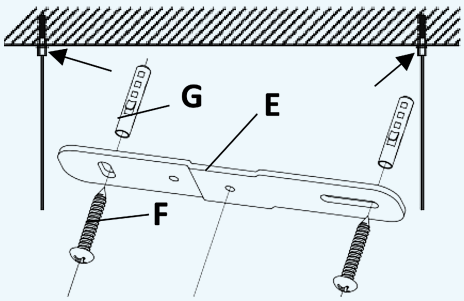

Fix bracket E

Screw **E** to the ceiling using screws **F** and anchors **G**.

FR **Fixez le support E.** Vissez **E** au plafond avec les vis **F** et les chevilles **G**.

ES **Fije el soporte E.** Atornille **E** al techo con los tornillos **F** y los tacos **G**.

All values are typical, measured under normal laboratory conditions. Information subject to change without notice. ERALUX is not responsible for the structural integrity of any support structure used for installation.

Toutes les valeurs sont typiques, mesurées en conditions normales de laboratoire. Renseignements sujets à modification sans préavis. ERALUX n'est pas responsable de l'intégrité structurelle de la structure de support utilisée.

Todos los valores son típicos, medidos en condiciones normales de laboratorio. Información sujeta a cambios sin previo aviso. ERALUX no se hace responsable de la integridad estructural de la estructura de soporte utilizada.

20 STEPS · ÉTAPES · PASOS

Installation Installation · Instalación (continued / suite / continuación)

05

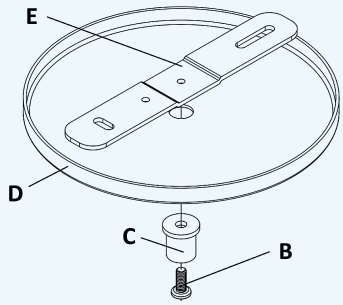

Fit the canopy

Screw **C** and **D** to **E** using **B**. The centre hole of the bracket must line up with the marked location.

FR **Posez la rosace.** Vissez **C** et **D** à **E** avec **B**. Le trou central du support doit être aligné sur la marque.

ES **Coloque el florón.** Atornille **C** y **D** a **E** con **B**. El orificio central del soporte debe coincidir con la marca.

06

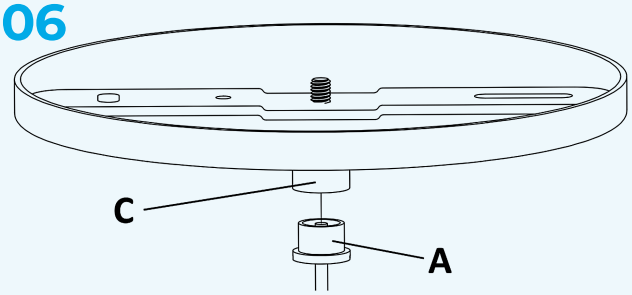

Attach the cable

Screw suspension cable **A** to **C**.

FR **Fixez le câble.** Vissez le câble de suspension **A** sur **C**.

ES **Fije el cable.** Atornille el cable de suspensión **A** a **C**.

07

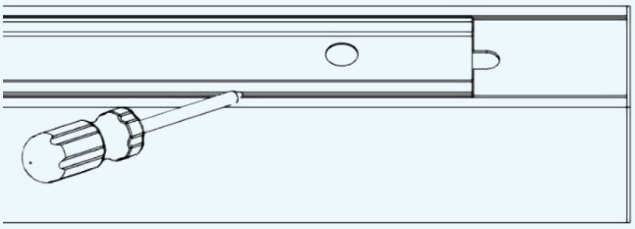

Open the fixture

Remove the top cover or top LED panel with a **flat screwdriver**.

FR **Ouvrez le luminaire.** Retirez le couvercle supérieur ou le panneau DEL supérieur avec un **tournevis plat**.

ES **Abra la luminaria.** Retire la tapa superior o el panel LED superior con un **destornillador plano**.

08

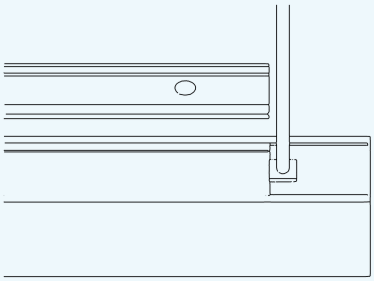

Install the power cord

Install the power cable (sold separately) and make the connections inside the fixture. Snap the top cover or LED panel back on.

FR **Installez le cordon.** Installez le câble d'alimentation (vendu séparément) et faites les connexions. Remettez le couvercle ou le panneau DEL.

ES **Instale el cordón.** Instale el cable de alimentación (se vende por separado) y haga las conexiones. Vuelva a encajar la tapa o el panel LED.

All values are typical, measured under normal laboratory conditions. Information subject to change without notice. ERALUX is not responsible for the structural integrity of any support structure used for installation.

Toutes les valeurs sont typiques, mesurées en conditions normales de laboratoire. Renseignements sujets à modification sans préavis. ERALUX n'est pas responsable de l'intégrité structurelle de la structure de support utilisée.

Todos los valores son típicos, medidos en condiciones normales de laboratorio. Información sujeta a cambios sin previo aviso. ERALUX no se hace responsable de la integridad estructural de la estructura de soporte utilizada.

20 STEPS · ÉTAPES · PASOS

Installation Installation · Instalación (continued / suite / continuación)

09

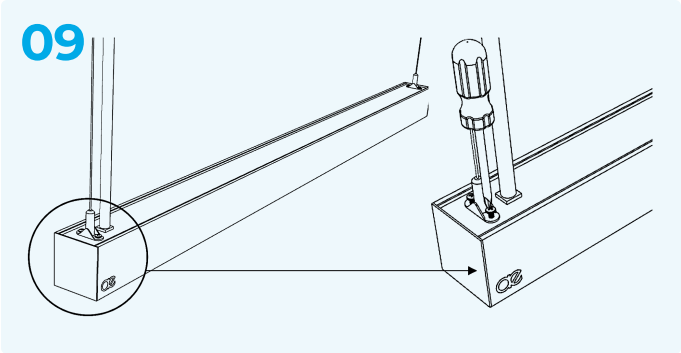

Fit the mounting brackets

Screw the mounting bracket onto both ends of the fixture.

FR **Posez les supports.** Vissez le support de fixation aux deux extrémités du luminaire.

ES **Coloque los soportes.** Atornille el soporte de montaje en ambos extremos de la luminaria.

10

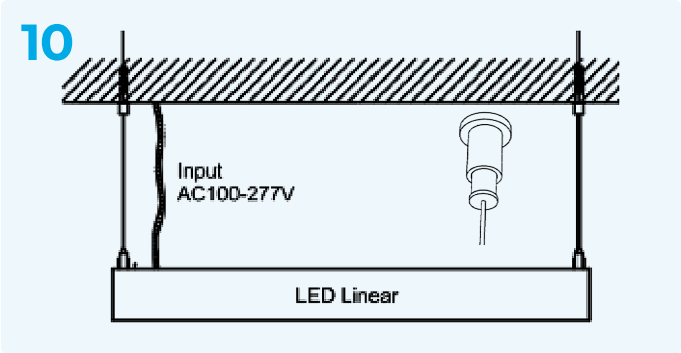

Hang the fixture

Lift the fixture and attach the suspension cables to the ceiling mounts.

FR **Suspendez le luminaire.** Soulevez le luminaire et fixez les câbles de suspension aux ancrages du plafond.

ES **Cuelgue la luminaria.** Levante la luminaria y fije los cables de suspensión a los anclajes del techo.

11

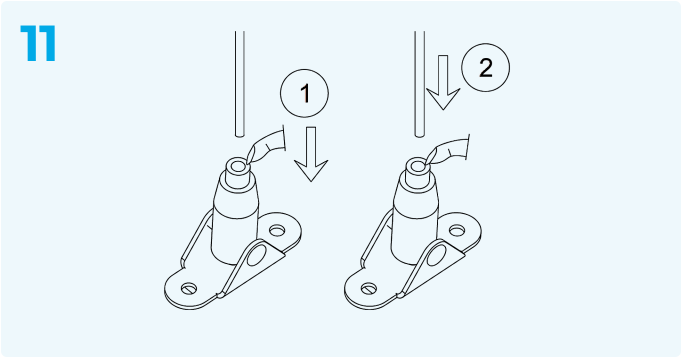

Level and trim the cables

Adjust the cable length (1, 2) and cut off the excess cable.

FR **Réglez et coupez les câbles.** Réglez la longueur des câbles (1, 2) et coupez l'excédent.

ES **Nivele y corte los cables.** Ajuste la longitud de los cables (1, 2) y corte el sobrante.

All values are typical, measured under normal laboratory conditions. Information subject to change without notice. ERALUX is not responsible for the structural integrity of any support structure used for installation.

Toutes les valeurs sont typiques, mesurées en conditions normales de laboratoire. Renseignements sujets à modification sans préavis. ERALUX n'est pas responsable de l'intégrité structurelle de la structure de support utilisée.

Todos los valores son típicos, medidos en condiciones normales de laboratorio. Información sujeta a cambios sin previo aviso. ERALUX no se hace responsable de la integridad estructural de la estructura de soporte utilizada.

20 STEPS · ÉTAPES · PASOS

Installation Installation · Instalación (continued / suite / continuación)

12

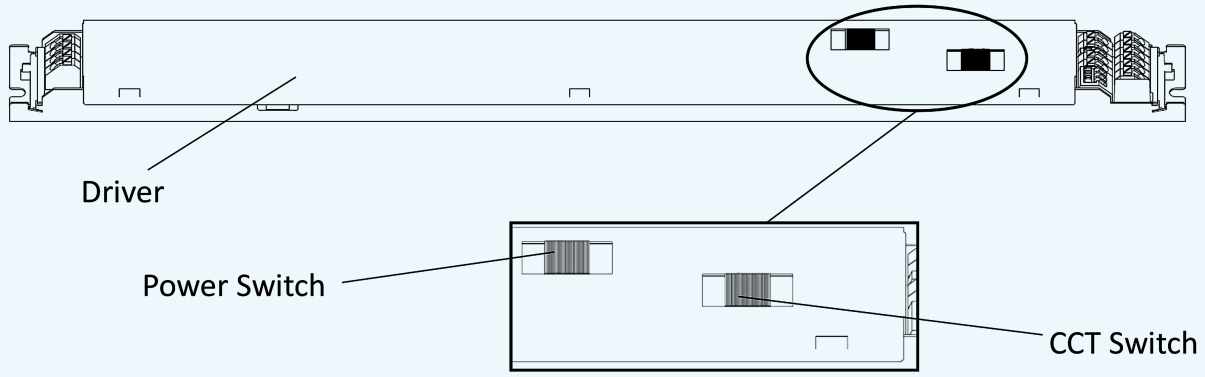

Wire the driver and set the CCT

Remove the driver cover. Black/brown: line · white/blue: neutral · green/yellow: ground · purple: 0–10V signal · pink: 0–10V reference. Set the CCT switch if applicable (default: highest), then refit the cover.

FR **Raccordez le pilote et réglez la couleur.** Retirez le couvercle du pilote. Noir/brun : phase · blanc/bleu : neutre · vert/jaune : terre · violet : signal 0–10 V · rose : référence 0–10 V. Réglez le sélecteur de couleur s'il y a lieu (défaut : la plus élevée), puis reposez le couvercle.

ES **Conecte el driver y ajuste la CCT.** Retire la tapa del driver. Negro/café: línea · blanco/azul: neutro · verde/amarillo: tierra · morado: señal 0–10 V · rosa: referencia 0–10 V. Ajuste el interruptor de CCT si corresponde (por defecto: la más alta) y coloque la tapa.

13

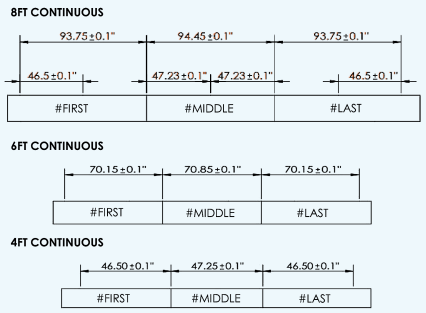

CONTINUOUS RUNS · RANGÉES CONTINUES · TRAMOS CONTINUOS

Drill the ceiling holes

Drill **0.2" (5 mm)** holes to the dimensions shown (inches) and insert the plastic expansion tubes. Unscrew the ceiling mounts from the suspension cables and screw them into the tubes.

FR **Percez le plafond.** Percez des trous de **0.2" (5 mm)** selon les cotes illustrées (pouces) et insérez les chevilles en plastique. Dévissez les ancrages des câbles de suspension et vissez-les dans les chevilles.

ES **Taladre el techo.** Taladre orificios de **0.2" (5 mm)** según las medidas indicadas (pulgadas) e inserte los tacos plásticos. Desatornille los anclajes de los cables de suspensión y atorníllelos en los tacos.

All values are typical, measured under normal laboratory conditions. Information subject to change without notice. ERALUX is not responsible for the structural integrity of any support structure used for installation.

Toutes les valeurs sont typiques, mesurées en conditions normales de laboratoire. Renseignements sujets à modification sans préavis. ERALUX n'est pas responsable de l'intégrité structurelle de la structure de support utilisée.

Todos los valores son típicos, medidos en condiciones normales de laboratorio. Información sujeta a cambios sin previo aviso. ERALUX no se hace responsable de la integridad estructural de la estructura de soporte utilizada.

20 STEPS · ÉTAPES · PASOS

Installation Installation · Instalación (continued / suite / continuación)

14

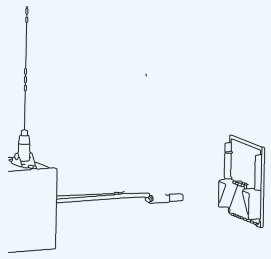

Prepare unit 1

Remove the right-side end cap (opposite the power cable) and discard it.

FR **Préparez l'unité 1.** Retirez l'embout de droite (opposé au câble d'alimentation) et jetez-le.

ES **Prepare la unidad 1.** Retire la tapa del extremo derecho (opuesto al cable de alimentación) y deséchela.

15

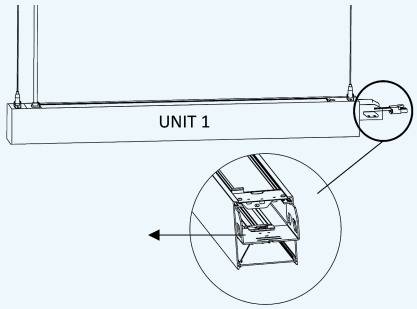

Insert the connector bracket

Insert the metal connector bracket (sold separately) until it **clicks**.

FR **Insérez le support de raccord.** Insérez le support de raccord métallique (vendu séparément) jusqu'au **déclic**.

ES **Inserte el soporte conector.** Inserte el soporte conector metálico (se vende por separado) hasta que haga **clic**.

16

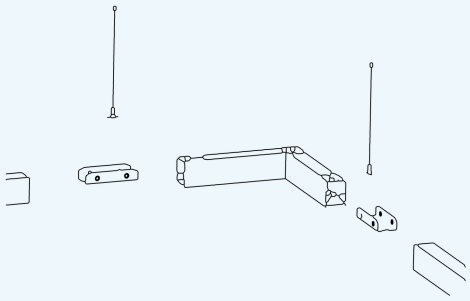

Hang unit 1

Install unit 1 on the ceiling mounts and adjust the suspension cables as in steps 10–11.

FR **Suspendez l'unité 1.** Installez l'unité 1 sur les ancrages et réglez les câbles comme aux étapes 10 à 11.

ES **Cuelgue la unidad 1.** Instale la unidad 1 en los anclajes y ajuste los cables como en los pasos 10–11.

All values are typical, measured under normal laboratory conditions. Information subject to change without notice. ERALUX is not responsible for the structural integrity of any support structure used for installation.

Toutes les valeurs sont typiques, mesurées en conditions normales de laboratoire. Renseignements sujets à modification sans préavis. ERALUX n'est pas responsable de l'intégrité structurelle de la structure de support utilisée.

Todos los valores son típicos, medidos en condiciones normales de laboratorio. Información sujeta a cambios sin previo aviso. ERALUX no se hace responsable de la integridad estructural de la estructura de soporte utilizada.

20 STEPS · ÉTAPES · PASOS

Installation Installation · Instalación (continued / suite / continuación)

17

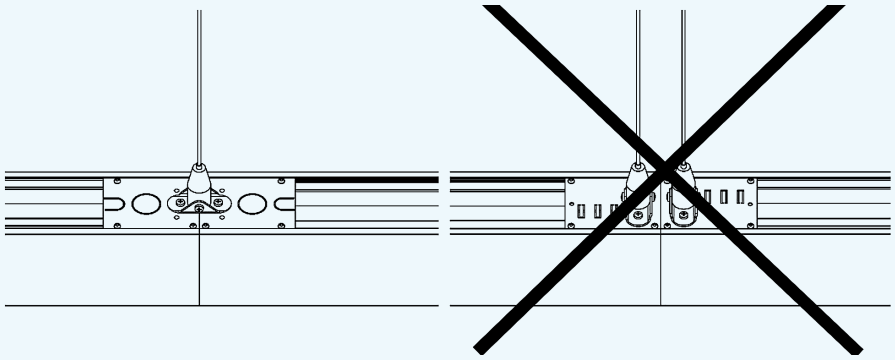

Connect and hang unit 2

Prepare unit 2 like unit 1 but remove **both** end caps. Plug the female plug of unit 2 into the male plug of unit 1, then hang unit 2 from the suspension wires as shown (left), not as crossed out (right). Set the CCT if applicable (default: highest).

FR **Raccordez et suspendez l'unité 2.** Préparez l'unité 2 comme l'unité 1, mais retirez les **deux** embouts. Branchez la fiche femelle de l'unité 2 sur la fiche mâle de l'unité 1, puis suspendez l'unité 2 comme illustré (à gauche), et non comme barré (à droite). Réglez la couleur s'il y a lieu (défaut : la plus élevée).

ES **Conecte y cuelgue la unidad 2.** Prepare la unidad 2 como la unidad 1, pero retire **ambas** tapas. Conecte el enchufe hembra de la unidad 2 al enchufe macho de la unidad 1 y cuelgue la unidad 2 como se muestra (izquierda), no como lo tachado (derecha). Ajuste la CCT si corresponde (por defecto: la más alta).

18

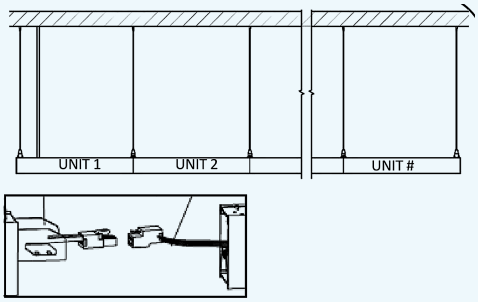

Add the remaining units

Repeat for the remaining units. Only one input power cable is required. **Do not exceed 300 W on one electrical drop.**

FR **Ajoutez les autres unités.** Répétez pour les autres unités. Un seul câble d'alimentation est requis. **Ne dépassez pas 300 W par point d'alimentation.**

ES **Agregue las demás unidades.** Repita con las demás unidades. Solo se necesita un cable de alimentación. **No supere 300 W por punto de alimentación.**

All values are typical, measured under normal laboratory conditions. Information subject to change without notice. ERALUX is not responsible for the structural integrity of any support structure used for installation.

Toutes les valeurs sont typiques, mesurées en conditions normales de laboratoire. Renseignements sujets à modification sans préavis. ERALUX n'est pas responsable de l'intégrité structurelle de la structure de support utilisée.

Todos los valores son típicos, medidos en condiciones normales de laboratorio. Información sujeta a cambios sin previo aviso. ERALUX no se hace responsable de la integridad estructural de la estructura de soporte utilizada.

20 STEPS · ÉTAPES · PASOS

Installation Installation · Instalación (continued / suite / continuación)

19

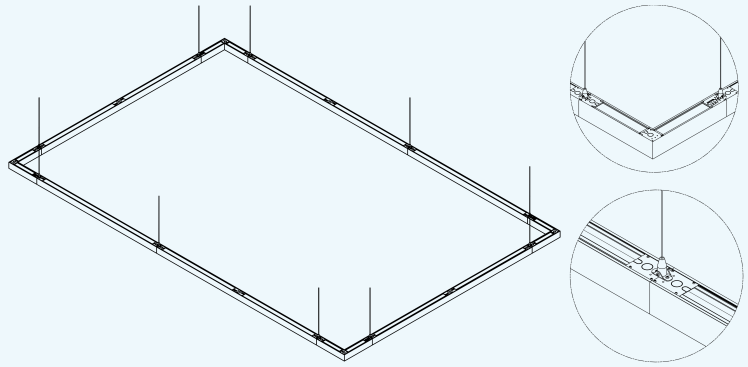

RECTANGULAR LAYOUTS · CONFIGURATIONS RECTANGULAIRES · CONFIGURACIONES RECTANGULARES

Plan the rectangle

Side length = 16.6″ + 23.5″×$N_{23.5}$ + 47.3″×$N_{47.3}$ + 70.9″×$N_{70.9}$ + 94.5″×$N_{94.5}$ + 16.6″ (N ≥ 0). Hang the corners and joints as shown in the details.

FR **Planifiez le rectangle.** Longueur d'un côté = 16.6″ + 23.5″×$N_{23.5}$ + 47.3″×$N_{47.3}$ + 70.9″×$N_{70.9}$ + 94.5″×$N_{94.5}$ + 16.6″ (N ≥ 0). Suspendez les coins et les joints comme dans les détails.

ES **Planifique el rectángulo.** Longitud de un lado = 16.6″ + 23.5″×$N_{23.5}$ + 47.3″×$N_{47.3}$ + 70.9″×$N_{70.9}$ + 94.5″×$N_{94.5}$ + 16.6″ (N ≥ 0). Cuelgue las esquinas y uniones como en los detalles.

20

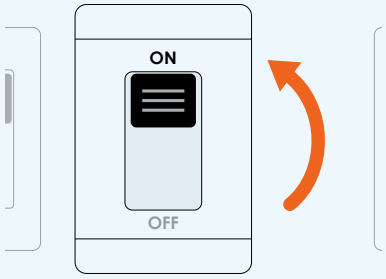

Restore power and test

Switch the breaker **ON** and confirm the fixture operates correctly.

FR **Rétablissez l'alimentation et testez.** Réenclenchez le disjoncteur **(position ON)** et vérifiez que le luminaire fonctionne correctement.

ES **Restablezca la alimentación y pruebe.** Coloque el interruptor automático **en posición de encendido (ON)** y verifique que la luminaria funcione correctamente.

All values are typical, measured under normal laboratory conditions. Information subject to change without notice. ERALUX is not responsible for the structural integrity of any support structure used for installation.

Toutes les valeurs sont typiques, mesurées en conditions normales de laboratoire. Renseignements sujets à modification sans préavis. ERALUX n'est pas responsable de l'intégrité structurelle de la structure de support utilisée.

Todos los valores son típicos, medidos en condiciones normales de laboratorio. Información sujeta a cambios sin previo aviso. ERALUX no se hace responsable de la integridad estructural de la estructura de soporte utilizada.