INSTALLATION GUIDE · GUIDE D'INSTALLATION · GUÍA DE INSTALACIÓN

Gen6
Surface Mount

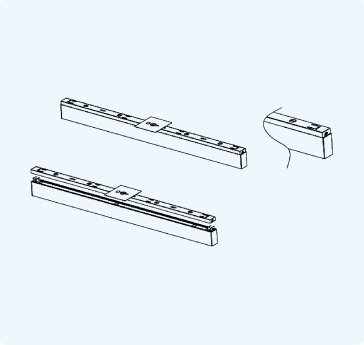

Linear surface mount. Mounts the Gen6 linear fixture to the ceiling with a surface mount bracket. Two 4 ft fixtures can form an 8 ft continuous run.

FR **Linéaire en montage en surface.** Fixe le luminaire linéaire Gen6 au plafond avec un support de montage en surface. Deux luminaires de 4 pi peuvent former une rangée continue de 8 pi.

ES **Lineal de montaje en superficie.** Monta la luminaria lineal Gen6 en el techo con un soporte de montaje en superficie. Dos luminarias de 4 ft pueden formar una línea continua de 8 ft.

MOUNTING FIXATION · MONTAJE	CONTINUOUS RUN RANGÉE CONTINUE · LÍNEA CONTINUA	DIMMING GRADATION · ATENUACIÓN	INSTALLER INSTALLATEUR · INSTALADOR
Ceiling surface Surface du plafond Superficie del techo	**8 ft** 2 × 4 ft	**0–10V** If equipped · Si équipé · Si aplica	**Qualified electrician** Électricien qualifié Electricista calificado

INSTALLATION COMPONENTS COMPOSANTS D'INSTALLATION · COMPONENTES DE INSTALACIÓN

NO. N° · N.°	ENGLISH ANGLAIS · INGLÉS	FRENCH FRANÇAIS · FRANCÉS	SPANISH ESPAGNOL · ESPAÑOL	SIZE DIMENSIONS · MEDIDAS
1	Surface mount bracket	Support de montage en surface	Soporte de montaje en superficie	1199 × 44.5 × 20 mm
2	Square mount bracket	Support de fixation carré	Soporte de fijación cuadrado	37 × 22.5 × 23.2 mm
3	Safety cable	Câble de sécurité	Cable de seguridad	L = 150 mm
4	Round-head blind rivet	Rivet aveugle à tête ronde	Remache ciego de cabeza redonda	4 × 5 mm
5	Countersunk screw	Vis à tête fraisée	Tornillo de cabeza avellanada	PM4 × 10 mm
6	Phillips self-tapping screw	Vis autotaraudeuse cruciforme	Tornillo autorroscante Phillips	PA4 × 35 mm
7	Plastic anchor	Cheville en plastique	Taquete de plástico	4 × 28 mm
8	Round-head machine screw	Vis mécanique à tête ronde	Tornillo para metal de cabeza redonda	PM4 × 8
9	Decorative plate	Plaque décorative	Placa decorativa	140 × 140 mm, T = 0.6
10	U-bracket screw	Vis de support en U	Tornillo del soporte en U	3 × 8 mm

⚠ BEFORE YOU BEGIN · AVANT DE COMMENCER · ANTES DE COMENZAR

- Turn power **OFF** at the breaker.
  FR Coupez l'alimentation au **disjoncteur**.
  ES **Desconecte** la alimentación en el interruptor automático.
- If the ceiling is not straight enough, a **misalignment may be visible** between the fixture and the ceiling.
  FR Si le plafond n'est pas assez droit, un **désalignement peut être visible** entre le luminaire et le plafond.
  ES Si el techo no es lo bastante recto, puede verse un **desalineamiento** entre la luminaria y el techo.

All values are typical, measured under normal laboratory conditions. Information subject to change without notice. ERALUX is not responsible for the structural integrity of any support structure used for installation.
Toutes les valeurs sont typiques, mesurées en conditions normales de laboratoire. Renseignements sujets à modification sans préavis. ERALUX n'est pas responsable de l'intégrité structurelle de la structure de support utilisée.
Todos los valores son típicos, medidos en condiciones normales de laboratorio. Información sujeta a cambios sin previo aviso. ERALUX no se hace responsable de la integridad estructural de la estructura de soporte utilizada.

IMPORTANT — SAVE THESE INSTRUCTIONS

Safety Instructions

Read this guide completely before installing. Installation must be carried out by a qualified electrician. **Always turn off power at the main breaker before starting.**

⚠ CAUTION

This equipment is intended to be installed only by qualified personnel, in accordance with the current edition of the National Electrical Code (NEC) and all applicable state and local codes. The final installation must be approved by a qualified electrical/building inspector. Improper installation may result in a fire or an electrical hazard. Disconnect power to the circuit before installing.

⚠ WARNING

- **Risk of fire.** Most dwellings built before 1985 have supply wire rated at 60 °C.
- Consult a qualified electrician before installation.
- Properly ground the electrical enclosure.
- Do not expose wiring to sheet-metal edges or other sharp objects.
- Use only UL-approved wire for input/output connections: minimum 18 AWG, or 14 AWG for continuous runs.
- In continuous runs, do not exceed the allowable number of fixtures or total power.
- Account for inrush current in circuit design.

GENERAL PRECAUTIONS

01 Do not install the lighting system in a damp or wet location. Non-compliance will lead to product failures not covered by warranty or support.

02 Ensure the appropriate connectors match the luminaire.

03 Do not install any part of the luminaire less than 5 ft (1.5 m) above the floor.

04 Do not install any luminaire assembly closer than 5 in (127 mm) to window treatments such as curtains, blinds or similar combustible material.

05 Do not attempt to energize anything other than the luminaire.

06 To reduce the risk of fire and electric shock, do not connect power tools, extension cords, appliances or the like to the luminaire.

07 Maintenance should be performed by persons familiar with the luminaire's construction, operation and hazards. A regular maintenance program is recommended.

08 Do not exceed the nominal supply voltage or amperage ratings.

09 Turn power OFF at the fuse or circuit-breaker box before any installation or maintenance.

10 Wear rubber-soled shoes and work from a sturdy wooden or non-conductive ladder.

11 Mount only in locations and at heights that comply with the National Electrical Code and local building codes. Installing contrary to these instructions may create unsafe conditions.

12 To avoid hazards to children, account for all parts and dispose of packing materials properly.

13 Clean the refractor/lens as needed with warm water and a mild, non-abrasive detergent; rinse and wipe dry. Replace damaged gaskets as necessary.

14 Contact ERALUX Technical Support with any installation questions.

15 Do not install a damaged product. Inspect on unpacking; replace any part damaged during or after assembly.

16 These instructions do not cover every variation or contingency. For further information, contact the ERALUX Technical Team.

All values are typical, measured under normal laboratory conditions. Information subject to change without notice. ERALUX is not responsible for the structural integrity of any support structure used for installation.

IMPORTANT — CONSERVEZ CES INSTRUCTIONS

Consignes de sécurité

Lisez ce guide en entier avant l'installation. L'installation doit être effectuée par un électricien qualifié. **Coupez toujours l'alimentation au disjoncteur principal avant de commencer.**

⚠ MISE EN GARDE

Cet équipement doit être installé uniquement par du personnel qualifié, conformément à l'édition en vigueur du Code national de l'électricité et à tous les codes locaux applicables. L'installation finale doit être approuvée par un inspecteur qualifié. Une mauvaise installation peut entraîner un incendie ou un danger électrique. Coupez l'alimentation du circuit avant l'installation.

⚠ AVERTISSEMENT

- **Risque d'incendie.** La plupart des logements construits avant 1985 ont un câblage d'alimentation homologué pour 60 °C.
- Consultez un électricien qualifié avant l'installation.
- Mettez correctement à la terre le boîtier électrique.
- N'exposez pas le câblage aux arêtes de tôle ou à d'autres objets tranchants.
- Utilisez uniquement du fil homologué UL pour les connexions d'entrée/sortie : 18 AWG minimum, ou 14 AWG pour les parcours continus.
- En parcours continu, ne dépassez pas le nombre d'appareils ni la puissance admissibles.
- Tenez compte du courant d'appel dans la conception du circuit.

PRÉCAUTIONS GÉNÉRALES

01 N'installez pas le système d'éclairage dans un endroit humide ou mouillé. Le non-respect de cette consigne entraînera des défaillances du produit non couvertes par la garantie ni par le soutien technique.

02 Assurez-vous que les connecteurs appropriés correspondent au luminaire.

03 N'installez aucune partie du luminaire à moins de 1,5 m (5 pi) du sol.

04 N'installez aucun luminaire à moins de 127 mm (5 po) de tout habillage de fenêtre (rideaux, stores ou autre matériau combustible).

05 N'essayez pas de mettre sous tension autre chose que le luminaire.

06 Pour réduire le risque d'incendie et de choc électrique, ne branchez aucun outil électrique, rallonge ou appareil similaire au luminaire.

07 L'entretien doit être effectué par des personnes familiarisées avec la construction, le fonctionnement et les risques du luminaire. Un programme d'entretien régulier est recommandé.

08 Ne dépassez pas la tension ni l'intensité nominales d'alimentation.

09 Coupez l'alimentation au boîtier de fusibles ou de disjoncteurs avant toute installation ou tout entretien.

10 Portez des chaussures à semelles de caoutchouc et travaillez sur une échelle solide en bois ou non conductrice.

11 Installez le luminaire à un endroit et à une hauteur conformes au Code national de l'électricité et aux codes du bâtiment locaux.

12 Les petites pièces et les emballages peuvent être dangereux pour les enfants et les animaux ; tenez compte de toutes les pièces et jetez les emballages de façon appropriée.

13 Nettoyez au besoin le réfracteur/la lentille à l'eau tiède avec un détergent doux non abrasif ; rincez et essuyez. Remplacez les joints endommagés au besoin.

14 Communiquez avec le soutien technique d'ERALUX pour toute question d'installation.

15 N'installez pas un produit endommagé. Inspectez-le au déballage ; remplacez toute pièce endommagée pendant ou après l'assemblage.

16 Ces instructions ne couvrent pas toutes les variantes ni toutes les éventualités. Pour plus de renseignements, communiquez avec l'équipe technique d'ERALUX.

Toutes les valeurs sont typiques, mesurées en conditions normales de laboratoire. Renseignements sujets à modification sans préavis. ERALUX n'est pas responsable de l'intégrité structurelle de la structure de support utilisée.

IMPORTANTE — CONSERVE ESTAS INSTRUCCIONES

Instrucciones de seguridad

Lea esta guía por completo antes de instalar. La instalación debe realizarla un electricista calificado. **Siempre desconecte la alimentación en el interruptor principal antes de comenzar.**

⚠ PRECAUCIÓN

Este equipo debe ser instalado únicamente por personal calificado, de acuerdo con la edición vigente del Código Eléctrico Nacional (NEC) y todos los códigos estatales y locales aplicables. La instalación final debe ser aprobada por un inspector eléctrico o de construcción calificado. Una instalación incorrecta puede provocar un incendio o un riesgo eléctrico. Desconecte la alimentación del circuito antes de instalar.

⚠ ADVERTENCIA

- **Riesgo de incendio.** La mayoría de las viviendas construidas antes de 1985 tienen cables de alimentación con clasificación de 60 °C.
- Consulte a un electricista calificado antes de la instalación.
- Conecte correctamente a tierra la caja eléctrica.
- No exponga el cableado a bordes de chapa metálica ni a otros objetos cortantes.
- Use únicamente cable aprobado por UL para las conexiones de entrada/salida: mínimo 18 AWG, o 14 AWG en tramos continuos.
- En tramos continuos, no exceda el número permitido de luminarias ni la potencia total.
- Tenga en cuenta la corriente de arranque en el diseño del circuito.

PRECAUCIONES GENERALES

01 No instale el sistema de iluminación en un lugar húmedo o mojado. El incumplimiento provocará fallas del producto no cubiertas por la garantía ni por el soporte técnico.

02 Asegúrese de que los conectores correspondan a la luminaria.

03 No instale ninguna parte de la luminaria a menos de 1,5 m (5 pies) del piso.

04 No instale ningún conjunto de luminaria a menos de 127 mm (5 pulg.) de cortinas, persianas u otros materiales combustibles similares.

05 No intente energizar nada que no sea la luminaria.

06 Para reducir el riesgo de incendio y descarga eléctrica, no conecte herramientas eléctricas, extensiones, aparatos ni similares a la luminaria.

07 El mantenimiento debe realizarlo personal familiarizado con la construcción, el funcionamiento y los riesgos de la luminaria. Se recomiendan programas de mantenimiento periódico.

08 No exceda la tensión ni la corriente nominales de alimentación.

09 Desconecte la alimentación en la caja de fusibles o en el interruptor automático antes de cualquier instalación o mantenimiento.

10 Use calzado con suela de goma y trabaje sobre una escalera firme de madera o de material no conductor.

11 Instale la luminaria solo en ubicaciones y alturas que cumplan con el Código Eléctrico Nacional y los códigos de construcción locales. Instalarla en contra de estas instrucciones puede crear condiciones inseguras.

12 Para evitar riesgos para los niños, verifique que no falte ninguna pieza y deseche correctamente los materiales de embalaje.

13 Limpie el refractor/lente según sea necesario con agua tibia y un detergente suave no abrasivo; enjuague y seque. Reemplace las juntas dañadas si es necesario.

14 Comuníquese con el soporte técnico de ERALUX para cualquier pregunta sobre la instalación.

15 No instale un producto dañado. Inspecciónelo al desempacarlo; reemplace cualquier pieza dañada durante o después del montaje.

16 Estas instrucciones no cubren todas las variantes ni eventualidades. Para más información, comuníquese con el equipo técnico de ERALUX.

Todos los valores son típicos, medidos en condiciones normales de laboratorio. Información sujeta a cambios sin previo aviso. ERALUX no se hace responsable de la integridad estructural de la estructura de soporte utilizada.

14 STEPS · ÉTAPES · PASOS

Installation Installation · Instalación

01

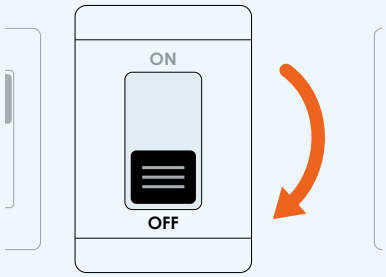

Turn off power

Switch the circuit **OFF at the breaker or fuse box** and confirm that the circuit is de-energized before you start. Keep it off until step 14.

FR **Coupez l'alimentation.** Mettez le circuit **hors tension au disjoncteur ou à la boîte à fusibles** et vérifiez l'absence de tension avant de commencer. Laissez-le coupé jusqu'à l'étape 14.

ES **Desconecte la alimentación.** Apague el circuito **en el interruptor automático o la caja de fusibles** y verifique que no haya tensión antes de comenzar. Manténgalo apagado hasta el paso 14.

02

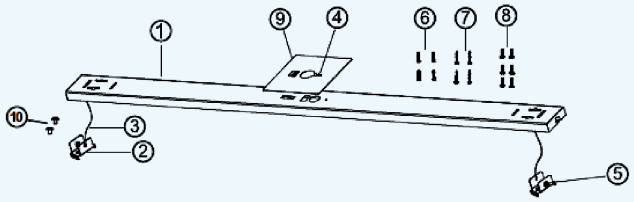

Check the parts

Unpack and check the components against the table on page 1.

FR **Vérifiez les pièces.** Déballez et vérifiez les composants selon le tableau de la page 1.

ES **Verifique las piezas.** Desempaque y verifique los componentes con la tabla de la página 1.

03

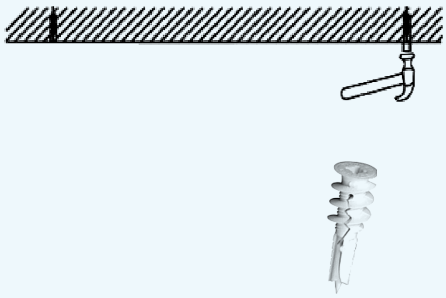

Drill and anchor

Drill holes following the **slot pattern of the ceiling bracket** and install the recommended anchors (shown).

FR **Percez et posez les chevilles.** Percez les trous selon les **fentes du support de plafond** et posez les chevilles recommandées (illustrées).

ES **Taladre y coloque los taquetes.** Taladre los orificios según las **ranuras del soporte de techo** e instale los taquetes recomendados (ilustrados).

04

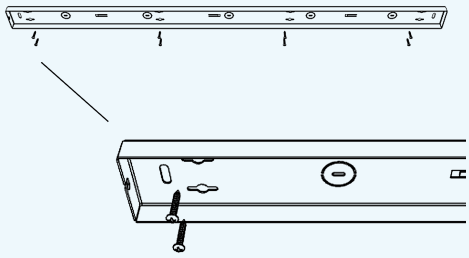

Fix the ceiling bracket

Remove the required **knockout**, then screw the bracket to the ceiling through its slots.

FR **Fixez le support de plafond.** Retirez la **débouchure** nécessaire, puis vissez le support au plafond par ses fentes.

ES **Fije el soporte de techo.** Retire el **orificio ciego** necesario y atornille el soporte al techo por sus ranuras.

All values are typical, measured under normal laboratory conditions. Information subject to change without notice. ERALUX is not responsible for the structural integrity of any support structure used for installation.

Toutes les valeurs sont typiques, mesurées en conditions normales de laboratoire. Renseignements sujets à modification sans préavis. ERALUX n'est pas responsable de l'intégrité structurelle de la structure de support utilisée.

Todos los valores son típicos, medidos en condiciones normales de laboratorio. Información sujeta a cambios sin previo aviso. ERALUX no se hace responsable de la integridad estructural de la estructura de soporte utilizada.

14 STEPS · ÉTAPES · PASOS

Installation Installation · Instalación (continued / suite / continuación)

05

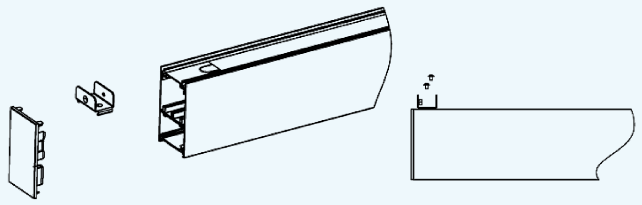

Fit the U-brackets

Open the end caps and slide the U-brackets into the channel, **side screw facing out**. Tighten the middle screws; attach the safety cables.

FR **Installez les supports en U.** Ouvrez les embouts et glissez les supports en U dans la rainure, **vis latérale vers l'extérieur**. Serrez les vis centrales ; fixez les câbles de sécurité.

ES **Coloque los soportes en U.** Abra las tapas y deslice los soportes en U en el canal, **tornillo lateral hacia afuera**. Apriete los tornillos centrales; fije los cables de seguridad.

06

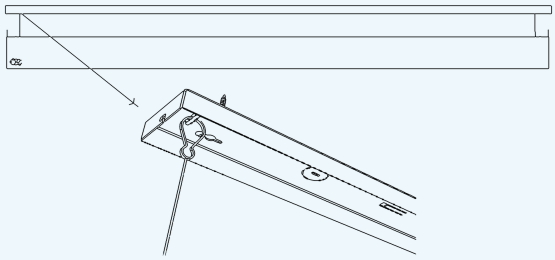

Hang the fixture

Raise the fixture and hook it to the ceiling bracket, with the **safety cables** holding both ends.

FR **Suspendez le luminaire.** Levez le luminaire et accrochez-le au support de plafond, les **câbles de sécurité** retenant les deux extrémités.

ES **Cuelgue la luminaria.** Levante la luminaria y engánchela al soporte de techo, con los **cables de seguridad** sosteniendo ambos extremos.

07

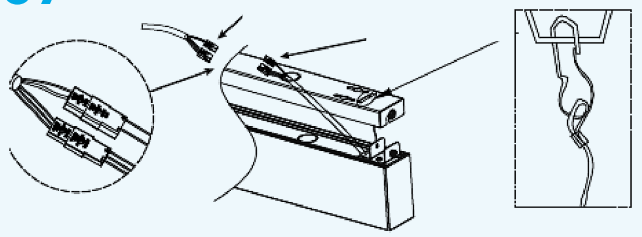

Connect the wires

Join the terminals. Line **black/brown**, neutral **white/blue**, ground **green/yellow**; 0–10V signal **purple**, reference **pink**. Select the CCT.

FR **Raccordez les fils.** Joignez les bornes. Phase **noir/brun**, neutre **blanc/bleu**, terre **vert/jaune** ; 0–10 V signal **violet**, référence **rose**. Réglez la couleur.

ES **Conecte los cables.** Una los terminales. Línea **negro/café**, neutro **blanco/azul**, tierra **verde/amarillo**; 0–10 V señal **morado**, referencia **rosa**. Seleccione la CCT.

08

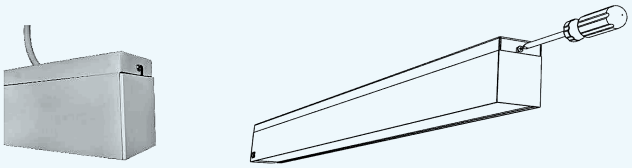

Secure the fixture

Tuck in all wires, raise the fixture into the ceiling bracket and **tighten the screws** on each end.

FR **Fixez le luminaire.** Rentrez tous les fils, montez le luminaire dans le support et **serrez les vis** à chaque extrémité.

ES **Asegure la luminaria.** Guarde todos los cables, suba la luminaria al soporte y **apriete los tornillos** de cada extremo.

All values are typical, measured under normal laboratory conditions. Information subject to change without notice. ERALUX is not responsible for the structural integrity of any support structure used for installation.

Toutes les valeurs sont typiques, mesurées en conditions normales de laboratoire. Renseignements sujets à modification sans préavis. ERALUX n'est pas responsable de l'intégrité structurelle de la structure de support utilisée.

Todos los valores son típicos, medidos en condiciones normales de laboratorio. Información sujeta a cambios sin previo aviso. ERALUX no se hace responsable de la integridad estructural de la estructura de soporte utilizada.

14 STEPS · ÉTAPES · PASOS

Installation Installation · Instalación (continued / suite / continuación)

09

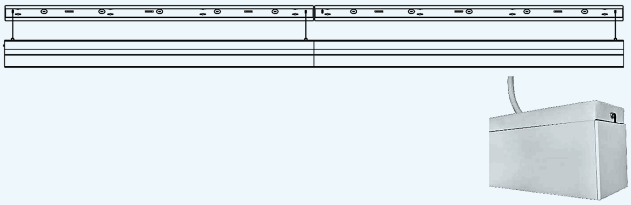

CONTINUOUS RUN (8 FT) · RANGÉE CONTINUE (8 PI) · LÍNEA CONTINUA (8 FT)

Add the second bracket

Follow steps 03–04, then install the second ceiling bracket **right next to the first**.

FR **Ajoutez le second support.** Suivez les étapes 03 et 04, puis posez le second support **juste à côté du premier**.

ES **Agregue el segundo soporte.** Siga los pasos 03 y 04 e instale el segundo soporte **justo al lado del primero**.

10

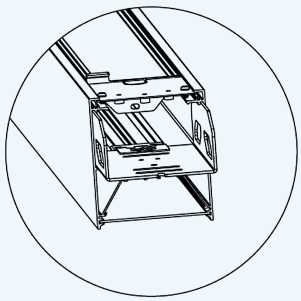

Insert the connector bracket

Remove the end caps and insert the connector bracket (sold separately) into one fixture **until it clicks**.

FR **Insérez le support de raccord.** Retirez les embouts et insérez le support de raccord (vendu séparément) dans un luminaire **jusqu'au déclic**.

ES **Inserte el soporte de unión.** Retire las tapas e inserte el soporte de unión (se vende por separado) en una luminaria **hasta oír un clic**.

11

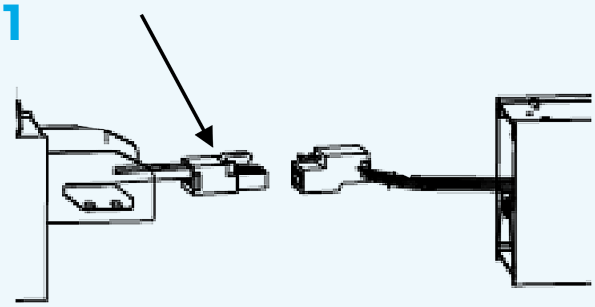

Connect the interconnect cable

Connect the interconnect cable **before** pushing the two 4 ft fixtures together.

FR **Branchez le câble d'interconnexion.** Branchez le câble d'interconnexion **avant** d'assembler les deux luminaires de 4 pi.

ES **Conecte el cable de interconexión.** Conecte el cable de interconexión **antes** de unir las dos luminarias de 4 ft.

12

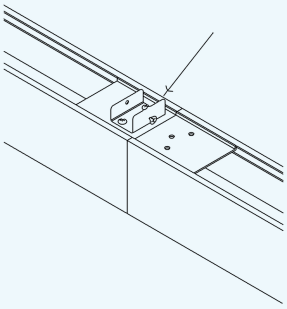

Remove the middle U-bracket

Join both fixtures first. The run uses **3 U-brackets**: one at each end and one in the middle, so remove one of the two middle brackets.

FR **Retirez le support en U central.** Assemblez d'abord les deux luminaires. La rangée utilise **3 supports en U** : un à chaque extrémité et un au centre ; retirez donc l'un des deux supports du centre.

ES **Retire el soporte en U central.** Una primero ambas luminarias. La línea usa **3 soportes en U**: uno en cada extremo y uno al centre, así que retire uno de los dos soportes centrales.

All values are typical, measured under normal laboratory conditions. Information subject to change without notice. ERALUX is not responsible for the structural integrity of any support structure used for installation.

Toutes les valeurs sont typiques, mesurées en conditions normales de laboratoire. Renseignements sujets à modification sans préavis. ERALUX n'est pas responsable de l'intégrité structurelle de la structure de support utilisée.

Todos los valores son típicos, medidos en condiciones normales de laboratorio. Información sujeta a cambios sin previo aviso. ERALUX no se hace responsable de la integridad estructural de la estructura de soporte utilizada.

14 STEPS · ÉTAPES · PASOS

Installation Installation · Instalación (continued / suite / continuación)

13

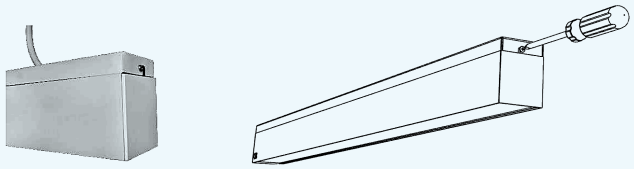

Wire and secure the run

Wire as in step 07 and select the CCT. Tuck in the wires, raise the run into the brackets and **tighten both screws** on each end.

FR **Raccordez et fixez la rangée.** Raccordez comme à l'étape 07 et choisissez la température de couleur. Rentrez les fils, montez la rangée dans les supports et **serrez les deux vis** à chaque extrémité.

ES **Conecte y asegure la línea.** Conecte como en el paso 07 y seleccione la CCT. Guarde los cables, suba la línea a los soportes y **apriete ambos tornillos** de cada extremo.

14

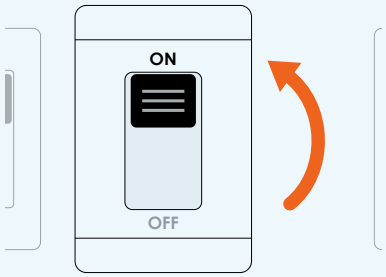

Restore power and test

Switch the breaker **ON** and confirm the fixture operates correctly.

FR **Rétablissez l'alimentation et testez.** Réenclenchez le disjoncteur **(position ON)** et vérifiez que le luminaire fonctionne correctement.

ES **Restablezca la alimentación y pruebe.** Coloque el interruptor automático **en posición de encendido (ON)** y verifique que la luminaria funcione correctamente.

All values are typical, measured under normal laboratory conditions. Information subject to change without notice. ERALUX is not responsible for the structural integrity of any support structure used for installation.

Toutes les valeurs sont typiques, mesurées en conditions normales de laboratoire. Renseignements sujets à modification sans préavis. ERALUX n'est pas responsable de l'intégrité structurelle de la structure de support utilisée.

Todos los valores son típicos, medidos en condiciones normales de laboratorio. Información sujeta a cambios sin previo aviso. ERALUX no se hace responsable de la integridad estructural de la estructura de soporte utilizada.