INSTALLATION GUIDE · GUIDE D'INSTALLATION · GUÍA DE INSTALACIÓN

Slima Fire

Slim recessed LED downlight. Installs from below into a round ceiling cut-out with two spring clips. A separate junction box with a selectable CCT switch connects to the downlight with a plug-in cord.

FR **Encastré DEL mince.** S'installe par le dessous dans une découpe ronde du plafond, retenu par deux ressorts. Un boîtier de jonction séparé, avec sélecteur de température de couleur, se branche au luminaire par un cordon enfichable.

ES **Luminaria LED empotrable delgada.** Se instala desde abajo en un corte redondo del techo con dos clips de resorte. Una caja de conexiones separada, con selector de temperatura de color, se conecta a la luminaria con un cable enchufable.

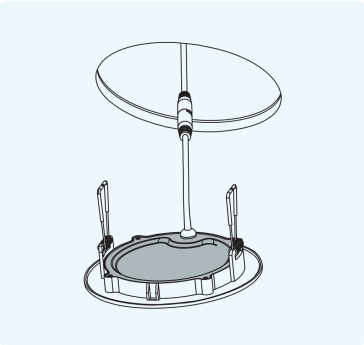

CEILING CUT-OUT DÉCOUPE · CORTE EN TECHO	FIRE RATING RÉSISTANCE AU FEU · RESISTENCIA AL FUEGO	APPLICATION APPLICATION · APLICACIÓN	RETENTION FIXATION · FIJACIÓN
⌀ 105 mm	2 h	IC rated · Wet rated Contact isolant (IC) · Endroits mouillés Apto IC · Lugares mojados	Spring clips Ressorts Clips de resorte

⚠ BEFORE YOU BEGIN · AVANT DE COMMENCER · ANTES DE COMENZAR

- Turn power **OFF** at the breaker.
  FR Coupez l'alimentation au **disjoncteur**.
  ES **Desconecte** la alimentación en el interruptor automático.
- Select the **CCT** before installing the fixture.
  FR Choisissez la **température de couleur** avant d'installer le luminaire.
  ES Seleccione la **temperatura de color** antes de instalar la luminaria.
- Installation by a **qualified electrician**, to the NEC and local codes.
  FR Installation par un **électricien qualifié**, selon le NEC et les codes locaux.
  ES Instalación por un **electricista calificado**, según el NEC y los códigos locales.
- **Do not cut a hole larger** than the frame plate.
  FR **Ne découpez pas une ouverture plus grande** que la plaque du cadre.
  ES **No corte un orificio más grande** que la placa del marco.

All values are typical, measured under normal laboratory conditions. Information subject to change without notice. ERALUX is not responsible for the structural integrity of any support structure used for installation.

Toutes les valeurs sont typiques, mesurées en conditions normales de laboratoire. Renseignements sujets à modification sans préavis. ERALUX n'est pas responsable de l'intégrité structurelle de la structure de support utilisée.

Todos los valores son típicos, medidos en condiciones normales de laboratorio. Información sujeta a cambios sin previo aviso. ERALUX no se hace responsable de la integridad estructural de la estructura de soporte utilizada.

IMPORTANT — SAVE THESE INSTRUCTIONS

Safety Instructions

Read this guide completely before installing. Installation must be carried out by a qualified electrician. **Always turn off power at the main breaker before starting.**

⚠ CAUTION

This equipment is intended to be installed only by qualified personnel, in accordance with the current edition of the National Electrical Code (NEC) and all applicable state and local codes. The final installation must be approved by a qualified electrical/building inspector. Improper installation may result in a fire or an electrical hazard. Disconnect power to the circuit before installing.

⚠ WARNING

- **Risk of fire.** Most dwellings built before 1985 have supply wire rated at 60 °C.
- Consult a qualified electrician before installation.
- Properly ground the electrical enclosure.
- Do not expose wiring to sheet-metal edges or other sharp objects.
- Use only UL-approved wire for input/output connections: minimum 18 AWG, or 14 AWG for continuous runs.
- In continuous runs, do not exceed the allowable number of fixtures or total power.
- Account for inrush current in circuit design.

GENERAL PRECAUTIONS

01 Installation allowed in wet locations. Ensure that you follow all required sealing procedures per the installation instructions and regular industry practices. Non-compliance will lead to product failures not covered by warranty or support.

02 Ensure the appropriate connectors match the luminaire.

03 Do not install any part of the luminaire less than 5 ft (1.5 m) above the floor.

04 Do not install any luminaire assembly closer than 5 in (127 mm) to window treatments such as curtains, blinds or similar combustible material.

05 Do not attempt to energize anything other than the luminaire.

06 To reduce the risk of fire and electric shock, do not connect power tools, extension cords, appliances or the like to the luminaire.

07 Maintenance should be performed by persons familiar with the luminaire's construction, operation and hazards. A regular maintenance program is recommended.

08 Do not exceed the nominal supply voltage or amperage ratings.

09 Turn power OFF at the fuse or circuit-breaker box before any installation or maintenance.

10 Wear rubber-soled shoes and work from a sturdy wooden or non-conductive ladder.

11 Mount only in locations and at heights that comply with the National Electrical Code and local building codes. Installing contrary to these instructions may create unsafe conditions.

12 To avoid hazards to children, account for all parts and dispose of packing materials properly.

13 Clean the refractor/lens as needed with warm water and a mild, non-abrasive detergent; rinse and wipe dry. Replace damaged gaskets as necessary.

14 Contact ERALUX Technical Support with any installation questions.

15 Do not install a damaged product. Inspect on unpacking; replace any part damaged during or after assembly.

16 These instructions do not cover every variation or contingency. For further information, contact the ERALUX Technical Team.

All values are typical, measured under normal laboratory conditions. Information subject to change without notice. ERALUX is not responsible for the structural integrity of any support structure used for installation.

IMPORTANT — CONSERVEZ CES INSTRUCTIONS

Consignes de sécurité

Lisez ce guide en entier avant l'installation. L'installation doit être effectuée par un électricien qualifié. **Coupez toujours l'alimentation au disjoncteur principal avant de commencer.**

⚠ MISE EN GARDE

Cet équipement doit être installé uniquement par du personnel qualifié, conformément à l'édition en vigueur du Code national de l'électricité et à tous les codes locaux applicables. L'installation finale doit être approuvée par un inspecteur qualifié. Une mauvaise installation peut entraîner un incendie ou un danger électrique. Coupez l'alimentation du circuit avant l'installation.

⚠ AVERTISSEMENT

- **Risque d'incendie.** La plupart des logements construits avant 1985 ont un câblage d'alimentation homologué pour 60 °C.
- Consultez un électricien qualifié avant l'installation.
- Mettez correctement à la terre le boîtier électrique.
- N'exposez pas le câblage aux arêtes de tôle ou à d'autres objets tranchants.
- Utilisez uniquement du fil homologué UL pour les connexions d'entrée/sortie : 18 AWG minimum, ou 14 AWG pour les parcours continus.
- En parcours continu, ne dépassez pas le nombre d'appareils ni la puissance admissibles.
- Tenez compte du courant d'appel dans la conception du circuit.

PRÉCAUTIONS GÉNÉRALES

01 Installation permise dans les endroits mouillés. Assurez-vous de suivre toutes les procédures d'étanchéité requises conformément aux instructions d'installation et aux pratiques courantes de l'industrie. Le non-respect de cette consigne entraînera des défaillances du produit non couvertes par la garantie ni par le soutien technique.

02 Assurez-vous que les connecteurs appropriés correspondent au luminaire.

03 N'installez aucune partie du luminaire à moins de 1,5 m (5 pi) du sol.

04 N'installez aucun luminaire à moins de 127 mm (5 po) de tout habillage de fenêtre (rideaux, stores ou autre matériau combustible).

05 N'essayez pas de mettre sous tension autre chose que le luminaire.

06 Pour réduire le risque d'incendie et de choc électrique, ne branchez aucun outil électrique, rallonge ou appareil similaire au luminaire.

07 L'entretien doit être effectué par des personnes familiarisées avec la construction, le fonctionnement et les risques du luminaire. Un programme d'entretien régulier est recommandé.

08 Ne dépassez pas la tension ni l'intensité nominales d'alimentation.

09 Coupez l'alimentation au boîtier de fusibles ou de disjoncteurs avant toute installation ou tout entretien.

10 Portez des chaussures à semelles de caoutchouc et travaillez sur une échelle solide en bois ou non conductrice.

11 Installez le luminaire à un endroit et à une hauteur conformes au Code national de l'électricité et aux codes du bâtiment locaux.

12 Les petites pièces et les emballages peuvent être dangereux pour les enfants et les animaux ; tenez compte de toutes les pièces et jetez les emballages de façon appropriée.

13 Nettoyez au besoin le réfracteur/la lentille à l'eau tiède avec un détergent doux non abrasif ; rincez et essuyez. Remplacez les joints endommagés au besoin.

14 Communiquez avec le soutien technique d'ERALUX pour toute question d'installation.

15 N'installez pas un produit endommagé. Inspectez-le au déballage ; remplacez toute pièce endommagée pendant ou après l'assemblage.

16 Ces instructions ne couvrent pas toutes les variantes ni toutes les éventualités. Pour plus de renseignements, communiquez avec l'équipe technique d'ERALUX.

Toutes les valeurs sont typiques, mesurées en conditions normales de laboratoire. Renseignements sujets à modification sans préavis. ERALUX n'est pas responsable de l'intégrité structurelle de la structure de support utilisée.

IMPORTANTE — CONSERVE ESTAS INSTRUCCIONES

Instrucciones de seguridad

Lea esta guía por completo antes de instalar. La instalación debe realizarla un electricista calificado. **Siempre desconecte la alimentación en el interruptor principal antes de comenzar.**

⚠ PRECAUCIÓN

Este equipo debe ser instalado únicamente por personal calificado, de acuerdo con la edición vigente del Código Eléctrico Nacional (NEC) y todos los códigos estatales y locales aplicables. La instalación final debe ser aprobada por un inspector eléctrico o de construcción calificado. Una instalación incorrecta puede provocar un incendio o un riesgo eléctrico. Desconecte la alimentación del circuito antes de instalar.

⚠ ADVERTENCIA

- **Riesgo de incendio.** La mayoría de las viviendas construidas antes de 1985 tienen cables de alimentación con clasificación de 60 °C.
- Consulte a un electricista calificado antes de la instalación.
- Conecte correctamente a tierra la caja eléctrica.
- No exponga el cableado a bordes de chapa metálica ni a otros objetos cortantes.
- Use únicamente cable aprobado por UL para las conexiones de entrada/salida: mínimo 18 AWG, o 14 AWG en tramos continuos.
- En tramos continuos, no exceda el número permitido de luminarias ni la potencia total.
- Tenga en cuenta la corriente de arranque en el diseño del circuito.

PRECAUCIONES GENERALES

01 Se permite la instalación en lugares mojados. Asegúrese de seguir todos los procedimientos de sellado requeridos según las instrucciones de instalación y las prácticas habituales de la industria. El incumplimiento provocará fallas del producto no cubiertas por la garantía ni por el soporte técnico.

02 Asegúrese de que los conectores correspondan a la luminaria.

03 No instale ninguna parte de la luminaria a menos de 1,5 m (5 pies) del piso.

04 No instale ningún conjunto de luminaria a menos de 127 mm (5 pulg.) de cortinas, persianas u otros materiales combustibles similares.

05 No intente energizar nada que no sea la luminaria.

06 Para reducir el riesgo de incendio y descarga eléctrica, no conecte herramientas eléctricas, extensiones, aparatos ni similares a la luminaria.

07 El mantenimiento debe realizarlo personal familiarizado con la construcción, el funcionamiento y los riesgos de la luminaria. Se recomiendan programas de mantenimiento periódico.

08 No exceda la tensión ni la corriente nominales de alimentación.

09 Desconecte la alimentación en la caja de fusibles o en el interruptor automático antes de cualquier instalación o mantenimiento.

10 Use calzado con suela de goma y trabaje sobre una escalera firme de madera o de material no conductor.

11 Instale la luminaria solo en ubicaciones y alturas que cumplan con el Código Eléctrico Nacional y los códigos de construcción locales. Instalarla en contra de estas instrucciones puede crear condiciones inseguras.

12 Para evitar riesgos para los niños, verifique que no falte ninguna pieza y deseche correctamente los materiales de embalaje.

13 Limpie el refractor/lente según sea necesario con agua tibia y un detergente suave no abrasivo; enjuague y seque. Reemplace las juntas dañadas si es necesario.

14 Comuníquese con el soporte técnico de ERALUX para cualquier pregunta sobre la instalación.

15 No instale un producto dañado. Inspecciónelo al desempacarlo; reemplace cualquier pieza dañada durante o después del montaje.

16 Estas instrucciones no cubren todas las variantes ni eventualidades. Para más información, comuníquese con el equipo técnico de ERALUX.

Todos los valores son típicos, medidos en condiciones normales de laboratorio. Información sujeta a cambios sin previo aviso. ERALUX no se hace responsable de la integridad estructural de la estructura de soporte utilizada.

8 STEPS · ÉTAPES · PASOS

Installation Installation · Instalación

01

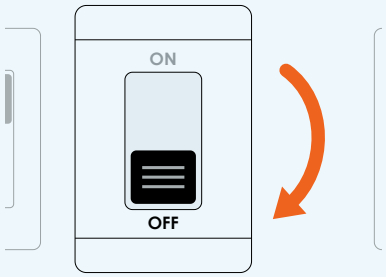

Turn off power

Switch the circuit **OFF at the breaker or fuse box** and confirm that the circuit is de-energized before you start. Keep it off until step 08.

FR **Coupez l'alimentation.** Mettez le circuit **hors tension au disjoncteur ou à la boîte à fusibles** et vérifiez l'absence de tension avant de commencer. Laissez-le coupé jusqu'à l'étape 08.

ES **Desconecte la alimentación.** Apague el circuito **en el interruptor automático o la caja de fusibles** y verifique que no haya tensión antes de comenzar. Manténgalo apagado hasta el paso 08.

02

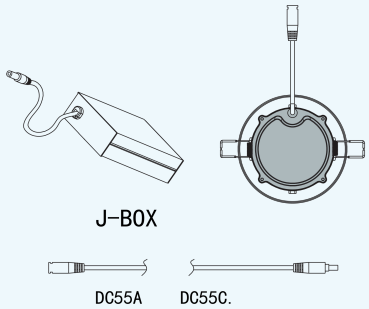

Select the CCT

Set the color temperature on the junction box **before installation**.

FR **Choisissez la couleur.** Réglez la température de couleur sur le boîtier de jonction **avant l'installation**.

ES **Seleccione la CCT.** Ajuste la temperatura de color en la caja de conexiones **antes de instalar**.

03

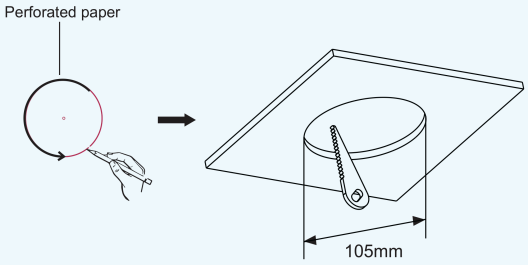

Cut the ceiling opening

Using the perforated paper template, cut a **105 mm** hole. **Do not cut larger than the frame plate.**

FR **Découpez l'ouverture.** À l'aide du gabarit en papier perforé, découpez un trou de **105 mm**. **Ne dépassez pas la plaque du cadre.**

ES **Corte la abertura.** Con la plantilla de papel perforado, corte un orificio de **105 mm**. **No exceda la placa del marco.**

04

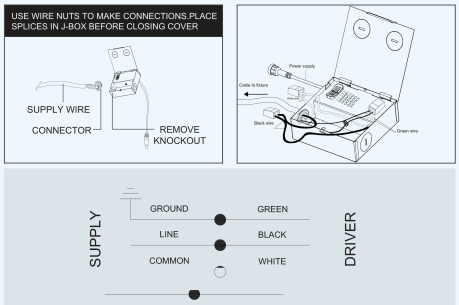

Wire the junction box

Use wire nuts: ground **green**, line **black**, common **white**. Place splices in the J-box before closing the cover.

FR **Raccordez le boîtier.** Utilisez des marettes : terre **vert**, phase **noir**, neutre **blanc**. Placez les épissures dans le boîtier avant de le fermer.

ES **Conecte la caja.** Use conectores de torsión: tierra **verde**, línea **negro**, común **blanco**. Deje los empalmes en la caja antes de cerrarla.

All values are typical, measured under normal laboratory conditions. Information subject to change without notice. ERALUX is not responsible for the structural integrity of any support structure used for installation.

Toutes les valeurs sont typiques, mesurées en conditions normales de laboratoire. Renseignements sujets à modification sans préavis. ERALUX n'est pas responsable de l'intégrité structurelle de la structure de support utilisée.

Todos los valores son típicos, medidos en condiciones normales de laboratorio. Información sujeta a cambios sin previo aviso. ERALUX no se hace responsable de la integridad estructural de la estructura de soporte utilizada.

8 STEPS · ÉTAPES · PASOS

Installation Installation · Instalación (continued / suite / continuación)

05

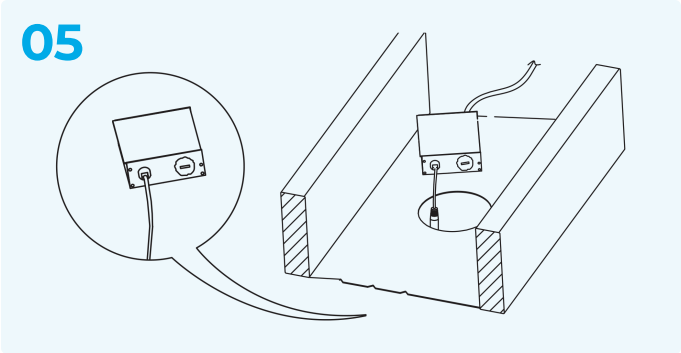

Secure the junction box

Secure the junction box to the frame plate.

FR **Fixez le boîtier de jonction.** Fixez le boîtier de jonction à la plaque du cadre.

ES **Fije la caja de conexiones.** Fije la caja de conexiones a la placa del marco.

06

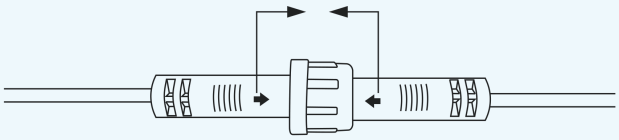

Connect the downlight

Plug the downlight cord into the junction box cord, **aligning the arrows**, and twist to lock.

FR **Branchez le luminaire.** Branchez le cordon du luminaire à celui du boîtier en **alignant les flèches**, puis tournez pour verrouiller.

ES **Conecte la luminaria.** Conecte el cable de la luminaria al de la caja **alineando las flechas** y gírelo para bloquearlo.

07

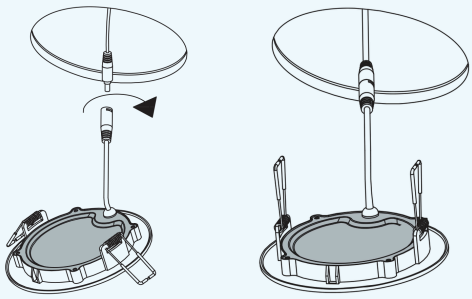

Install the downlight

Hold both springs **vertical**, insert the downlight into the opening and release. Keep fingers clear.

FR **Installez le luminaire.** Tenez les deux ressorts **à la verticale**, insérez le luminaire dans l'ouverture et relâchez. Gardez les doigts dégagés.

ES **Instale la luminaria.** Sostenga ambos resortes en **vertical**, inserte la luminaria en la abertura y suéltelos. Mantenga los dedos alejados.

08

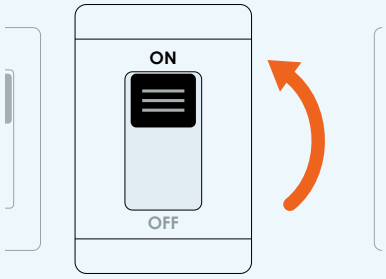

Restore power and test

Switch the breaker **ON** and confirm the fixture operates correctly.

FR **Rétablissez l'alimentation et testez.** Réenclenchez le disjoncteur **(position ON)** et vérifiez que le luminaire fonctionne correctement.

ES **Restablezca la alimentación y pruebe.** Coloque el interruptor automático **en posición de encendido (ON)** y verifique que la luminaria funcione correctamente.

All values are typical, measured under normal laboratory conditions. Information subject to change without notice. ERALUX is not responsible for the structural integrity of any support structure used for installation.

Toutes les valeurs sont typiques, mesurées en conditions normales de laboratoire. Renseignements sujets à modification sans préavis. ERALUX n'est pas responsable de l'intégrité structurelle de la structure de support utilisée.

Todos los valores son típicos, medidos en condiciones normales de laboratorio. Información sujeta a cambios sin previo aviso. ERALUX no se hace responsable de la integridad estructural de la estructura de soporte utilizada.