INSTALLATION GUIDE · GUIDE D'INSTALLATION · GUÍA DE INSTALACIÓN

Vador Evolve
Vapor Tight

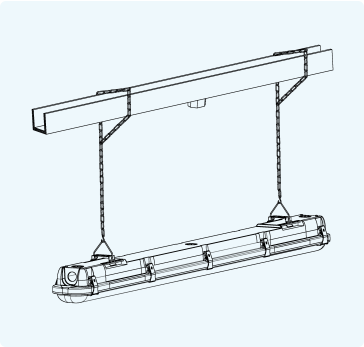

LED vapor-tight linear. Wet-location linear fixture for surface mounting on clips or chain suspension with V-brackets. Wattage and CCT are field-adjustable.

FR **Linéaire étanche DEL.** Luminaire linéaire pour emplacement mouillé, fixé en surface sur agrafes ou suspendu par chaîne avec supports en V. Puissance et température de couleur réglables sur place.

ES **Lineal hermética LED.** Luminaria lineal para lugares mojados, montada en superficie con clips o suspendida con cadena y soportes en V. Potencia y CCT ajustables en obra.

LOCATION EMPLACEMENT · UBICACIÓN	MOUNTING FIXATION · MONTAJE	CCT TEMPÉRATURE DE COULEUR · TEMPERATURA DE COLOR	DIMMING GRADATION · ATENUACIÓN
Wet location Emplacement mouillé Lugar mojado IP66 · NEMA 4X · IK10	**Surface or chain** Surface ou chaîne Superficie o cadena	**3500 / 4000 / 5000K** Switchable · Réglable · Seleccionable	**0–10V**

⚠ BEFORE YOU BEGIN · AVANT DE COMMENCER · ANTES DE COMENZAR

- Turn power **OFF** at the breaker.
  FR Coupez l'alimentation au **disjoncteur**.
  ES **Desconecte** la alimentación en el interruptor automático.
- Supplied: V-brackets (A), cord grip (B), washers (C, D), mounting clips (E), screws (F), anchors (G).
  FR Fournis : supports en V (A), serre-câble (B), rondelles (C, D), agrafes (E), vis (F), chevilles (G).
  ES Incluidos: soportes en V (A), prensacable (B), arandelas (C, D), clips (E), tornillos (F), taquetes (G).
- Installation by a **qualified electrician**, to the NEC and local codes.
  FR Installation par un **électricien qualifié**, selon le NEC et les codes locaux.
  ES Instalación por un **electricista calificado**, según el NEC y los códigos locales.
- The flexible cord and the chain are **supplied by others**.
  FR Le cordon souple et la chaîne sont **fournis par d'autres**.
  ES El cable flexible y la cadena los **suministran terceros**.

All values are typical, measured under normal laboratory conditions. Information subject to change without notice. ERALUX is not responsible for the structural integrity of any support structure used for installation.

Toutes les valeurs sont typiques, mesurées en conditions normales de laboratoire. Renseignements sujets à modification sans préavis. ERALUX n'est pas responsable de l'intégrité structurelle de la structure de support utilisée.

Todos los valores son típicos, medidos en condiciones normales de laboratorio. Información sujeta a cambios sin previo aviso. ERALUX no se hace responsable de la integridad estructural de la estructura de soporte utilizada.

IMPORTANT — SAVE THESE INSTRUCTIONS

Safety Instructions

Read this guide completely before installing. Installation must be carried out by a qualified electrician. **Always turn off power at the main breaker before starting.**

⚠ CAUTION

This equipment is intended to be installed only by qualified personnel, in accordance with the current edition of the National Electrical Code (NEC) and all applicable state and local codes. The final installation must be approved by a qualified electrical/building inspector. Improper installation may result in a fire or an electrical hazard. Disconnect power to the circuit before installing.

⚠ WARNING

- **Risk of fire.** Most dwellings built before 1985 have supply wire rated at 60 °C.
- Consult a qualified electrician before installation.
- Properly ground the electrical enclosure.
- Do not expose wiring to sheet-metal edges or other sharp objects.
- Use only UL-approved wire for input/output connections: minimum 18 AWG, or 14 AWG for continuous runs.
- In continuous runs, do not exceed the allowable number of fixtures or total power.
- Account for inrush current in circuit design.

GENERAL PRECAUTIONS

01 Installation allowed in wet locations. Ensure that you follow all required sealing procedures per the installation instructions and regular industry practices. Non-compliance will lead to product failures not covered by warranty or support.

02 Ensure the appropriate connectors match the luminaire.

03 Do not install any part of the luminaire less than 5 ft (1.5 m) above the floor.

04 Do not install any luminaire assembly closer than 5 in (127 mm) to window treatments such as curtains, blinds or similar combustible material.

05 Do not attempt to energize anything other than the luminaire.

06 To reduce the risk of fire and electric shock, do not connect power tools, extension cords, appliances or the like to the luminaire.

07 Maintenance should be performed by persons familiar with the luminaire's construction, operation and hazards. A regular maintenance program is recommended.

08 Do not exceed the nominal supply voltage or amperage ratings.

09 Turn power OFF at the fuse or circuit-breaker box before any installation or maintenance.

10 Wear rubber-soled shoes and work from a sturdy wooden or non-conductive ladder.

11 Mount only in locations and at heights that comply with the National Electrical Code and local building codes. Installing contrary to these instructions may create unsafe conditions.

12 To avoid hazards to children, account for all parts and dispose of packing materials properly.

13 Clean the refractor/lens as needed with warm water and a mild, non-abrasive detergent; rinse and wipe dry. Replace damaged gaskets as necessary.

14 Contact ERALUX Technical Support with any installation questions.

15 Do not install a damaged product. Inspect on unpacking; replace any part damaged during or after assembly.

16 These instructions do not cover every variation or contingency. For further information, contact the ERALUX Technical Team.

17 Suitable for wet locations (IP66).

All values are typical, measured under normal laboratory conditions. Information subject to change without notice. ERALUX is not responsible for the structural integrity of any support structure used for installation.

IMPORTANT — CONSERVEZ CES INSTRUCTIONS

Consignes de sécurité

Lisez ce guide en entier avant l'installation. L'installation doit être effectuée par un électricien qualifié. **Coupez toujours l'alimentation au disjoncteur principal avant de commencer.**

⚠ MISE EN GARDE

Cet équipement doit être installé uniquement par du personnel qualifié, conformément à l'édition en vigueur du Code national de l'électricité et à tous les codes locaux applicables. L'installation finale doit être approuvée par un inspecteur qualifié. Une mauvaise installation peut entraîner un incendie ou un danger électrique. Coupez l'alimentation du circuit avant l'installation.

⚠ AVERTISSEMENT

- **Risque d'incendie.** La plupart des logements construits avant 1985 ont un câblage d'alimentation homologué pour 60 °C.
- Consultez un électricien qualifié avant l'installation.
- Mettez correctement à la terre le boîtier électrique.
- N'exposez pas le câblage aux arêtes de tôle ou à d'autres objets tranchants.
- Utilisez uniquement du fil homologué UL pour les connexions d'entrée/sortie : 18 AWG minimum, ou 14 AWG pour les parcours continus.
- En parcours continu, ne dépassez pas le nombre d'appareils ni la puissance admissibles.
- Tenez compte du courant d'appel dans la conception du circuit.

PRÉCAUTIONS GÉNÉRALES

01 Installation permise dans les endroits mouillés. Assurez-vous de suivre toutes les procédures d'étanchéité requises conformément aux instructions d'installation et aux pratiques courantes de l'industrie. Le non-respect de cette consigne entraînera des défaillances du produit non couvertes par la garantie ni par le soutien technique.

02 Assurez-vous que les connecteurs appropriés correspondent au luminaire.

03 N'installez aucune partie du luminaire à moins de 1,5 m (5 pi) du sol.

04 N'installez aucun luminaire à moins de 127 mm (5 po) de tout habillage de fenêtre (rideaux, stores ou autre matériau combustible).

05 N'essayez pas de mettre sous tension autre chose que le luminaire.

06 Pour réduire le risque d'incendie et de choc électrique, ne branchez aucun outil électrique, rallonge ou appareil similaire au luminaire.

07 L'entretien doit être effectué par des personnes familiarisées avec la construction, le fonctionnement et les risques du luminaire. Un programme d'entretien régulier est recommandé.

08 Ne dépassez pas la tension ni l'intensité nominales d'alimentation.

09 Coupez l'alimentation au boîtier de fusibles ou de disjoncteurs avant toute installation ou tout entretien.

10 Portez des chaussures à semelles de caoutchouc et travaillez sur une échelle solide en bois ou non conductrice.

11 Installez le luminaire à un endroit et à une hauteur conformes au Code national de l'électricité et aux codes du bâtiment locaux.

12 Les petites pièces et les emballages peuvent être dangereux pour les enfants et les animaux ; tenez compte de toutes les pièces et jetez les emballages de façon appropriée.

13 Nettoyez au besoin le réfracteur/la lentille à l'eau tiède avec un détergent doux non abrasif ; rincez et essuyez. Remplacez les joints endommagés au besoin.

14 Communiquez avec le soutien technique d'ERALUX pour toute question d'installation.

15 N'installez pas un produit endommagé. Inspectez-le au déballage ; remplacez toute pièce endommagée pendant ou après l'assemblage.

16 Ces instructions ne couvrent pas toutes les variantes ni toutes les éventualités. Pour plus de renseignements, communiquez avec l'équipe technique d'ERALUX.

17 Convient aux emplacements mouillés (IP66).

Toutes les valeurs sont typiques, mesurées en conditions normales de laboratoire. Renseignements sujets à modification sans préavis. ERALUX n'est pas responsable de l'intégrité structurelle de la structure de support utilisée.

IMPORTANTE — CONSERVE ESTAS INSTRUCCIONES

Instrucciones de seguridad

Lea esta guía por completo antes de instalar. La instalación debe realizarla un electricista calificado. **Siempre desconecte la alimentación en el interruptor principal antes de comenzar.**

⚠ PRECAUCIÓN

Este equipo debe ser instalado únicamente por personal calificado, de acuerdo con la edición vigente del Código Eléctrico Nacional (NEC) y todos los códigos estatales y locales aplicables. La instalación final debe ser aprobada por un inspector eléctrico o de construcción calificado. Una instalación incorrecta puede provocar un incendio o un riesgo eléctrico. Desconecte la alimentación del circuito antes de instalar.

⚠ ADVERTENCIA

- **Riesgo de incendio.** La mayoría de las viviendas construidas antes de 1985 tienen cables de alimentación con clasificación de 60 °C.
- Consulte a un electricista calificado antes de la instalación.
- Conecte correctamente a tierra la caja eléctrica.
- No exponga el cableado a bordes de chapa metálica ni a otros objetos cortantes.
- Use únicamente cable aprobado por UL para las conexiones de entrada/salida: mínimo 18 AWG, o 14 AWG en tramos continuos.
- En tramos continuos, no exceda el número permitido de luminarias ni la potencia total.
- Tenga en cuenta la corriente de arranque en el diseño del circuito.

PRECAUCIONES GENERALES

01 Se permite la instalación en lugares mojados. Asegúrese de seguir todos los procedimientos de sellado requeridos según las instrucciones de instalación y las prácticas habituales de la industria. El incumplimiento provocará fallas del producto no cubiertas por la garantía ni por el soporte técnico.

02 Asegúrese de que los conectores correspondan a la luminaria.

03 No instale ninguna parte de la luminaria a menos de 1,5 m (5 pies) del piso.

04 No instale ningún conjunto de luminaria a menos de 127 mm (5 pulg.) de cortinas, persianas u otros materiales combustibles similares.

05 No intente energizar nada que no sea la luminaria.

06 Para reducir el riesgo de incendio y descarga eléctrica, no conecte herramientas eléctricas, extensiones, aparatos ni similares a la luminaria.

07 El mantenimiento debe realizarlo personal familiarizado con la construcción, el funcionamiento y los riesgos de la luminaria. Se recomiendan programas de mantenimiento periódico.

08 No exceda la tensión ni la corriente nominales de alimentación.

09 Desconecte la alimentación en la caja de fusibles o en el interruptor automático antes de cualquier instalación o mantenimiento.

10 Use calzado con suela de goma y trabaje sobre una escalera firme de madera o de material no conductor.

11 Instale la luminaria solo en ubicaciones y alturas que cumplan con el Código Eléctrico Nacional y los códigos de construcción locales. Instalarla en contra de estas instrucciones puede crear condiciones inseguras.

12 Para evitar riesgos para los niños, verifique que no falte ninguna pieza y deseche correctamente los materiales de embalaje.

13 Limpie el refractor/lente según sea necesario con agua tibia y un detergente suave no abrasivo; enjuague y seque. Reemplace las juntas dañadas si es necesario.

14 Comuníquese con el soporte técnico de ERALUX para cualquier pregunta sobre la instalación.

15 No instale un producto dañado. Inspecciónelo al desempacarlo; reemplace cualquier pieza dañada durante o después del montaje.

16 Estas instrucciones no cubren todas las variantes ni eventualidades. Para más información, comuníquese con el equipo técnico de ERALUX.

17 Apto para lugares mojados (IP66).

Todos los valores son típicos, medidos en condiciones normales de laboratorio. Información sujeta a cambios sin previo aviso. ERALUX no se hace responsable de la integridad estructural de la estructura de soporte utilizada.

14 STEPS · ÉTAPES · PASOS

Installation Installation · Instalación

01

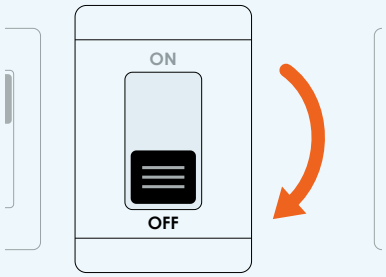

Turn off power

Switch the circuit **OFF at the breaker or fuse box** and confirm that the circuit is de-energized before you start. Keep it off until step 14.

FR **Coupez l'alimentation.** Mettez le circuit **hors tension au disjoncteur ou à la boîte à fusibles** et vérifiez l'absence de tension avant de commencer. Laissez-le coupé jusqu'à l'étape 14.

ES **Desconecte la alimentación.** Apague el circuito **en el interruptor automático o la caja de fusibles** y verifique que no haya tensión antes de comenzar. Manténgalo apagado hasta el paso 14.

02

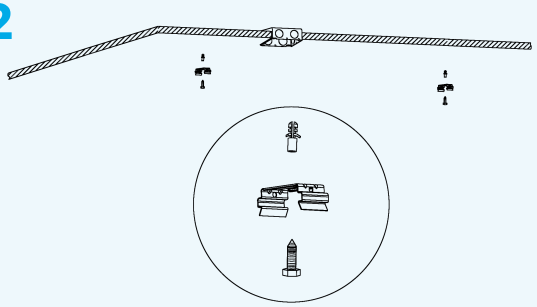

SURFACE MOUNT · MONTAGE EN SURFACE · MONTAJE EN SUPERFICIE

Mount the brackets

Locate and drill the holes for the mounting brackets and fix them to the surface with the supplied hardware.

FR **Fixez les supports.** Repérez et percez les trous des supports de fixation, puis fixez-les avec la quincaillerie fournie.

ES **Fije los soportes.** Ubique y taladre los orificios de los soportes y fíjelos a la superficie con la tornillería incluida.

03

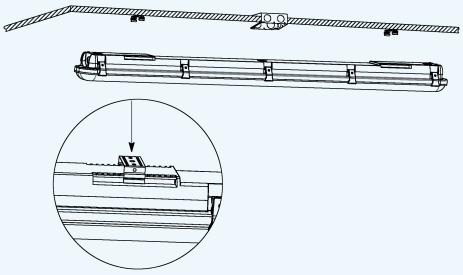

Clip the housing

Press the housing firmly into the mounting clips until **both sides** of each clip are secured.

FR **Enclenchez le boîtier.** Pressez fermement le boîtier dans les agrafes jusqu'à ce que les **deux côtés** de chaque agrafe soient enclenchés.

ES **Enganche la carcasa.** Presione firmemente la carcasa en los clips hasta que **ambos lados** de cada clip queden asegurados.

04

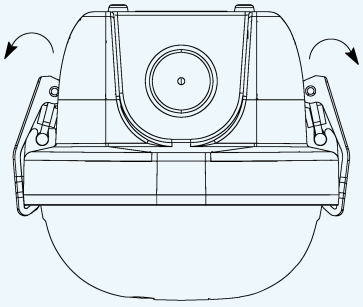

Release the latches

Pull the top of each lens latch away from the housing.

FR **Ouvrez les loquets.** Tirez le haut de chaque loquet de la lentille vers l'extérieur du boîtier.

ES **Abra los seguros.** Jale la parte superior de cada seguro del difusor hacia afuera de la carcasa.

All values are typical, measured under normal laboratory conditions. Information subject to change without notice. ERALUX is not responsible for the structural integrity of any support structure used for installation.

Toutes les valeurs sont typiques, mesurées en conditions normales de laboratoire. Renseignements sujets à modification sans préavis. ERALUX n'est pas responsable de l'intégrité structurelle de la structure de support utilisée.

Todos los valores son típicos, medidos en condiciones normales de laboratorio. Información sujeta a cambios sin previo aviso. ERALUX no se hace responsable de la integridad estructural de la estructura de soporte utilizada.

14 STEPS · ÉTAPES · PASOS

Installation Installation · Instalación (continued / suite / continuación)

05

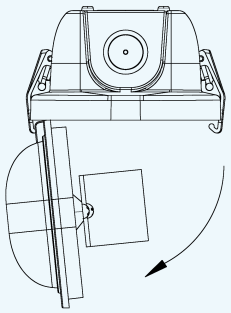

Remove the LED tray

Detach the LED tray and lens from the fixture **without touching the LED boards**.

FR **Retirez le plateau DEL.** Détachez le plateau DEL et la lentille **sans toucher les cartes DEL**.

ES **Retire la bandeja LED.** Separe la bandeja LED y el difusor **sin tocar las tarjetas LED**.

06

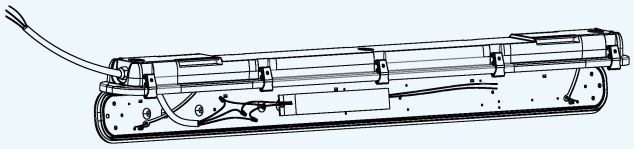

Bring in the power

Run the flexible cord (supplied by others) through the cord grip to the driver.

FR **Amenez l'alimentation.** Passez le cordon souple (fourni par d'autres) par le serre-câble jusqu'au pilote.

ES **Lleve la alimentación.** Pase el cable flexible (suministrado por terceros) por el prensacable hasta el driver.

07

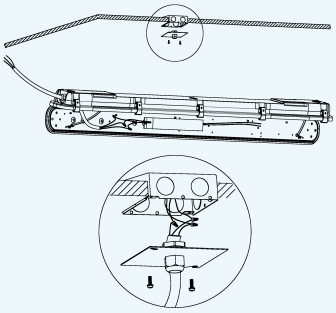

Connect the wires

Power off. Line **black/brown**, neutral **white/blue**, ground **green/yellow**; 0–10V signal **purple**, reference **pink**.

FR **Raccordez les fils.** Hors tension. Phase **noir/brun**, neutre **blanc/bleu**, terre **vert/jaune** ; 0–10 V signal **violet**, référence **rose**.

ES **Conecte los cables.** Sin tensión. Línea **negro/café**, neutro **blanco/azul**, tierra **verde/amarillo**; 0–10 V señal **morado**, referencia **rosa**.

08

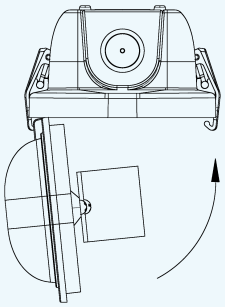

Refit the LED tray

Reattach the LED tray and lens by reversing step 05.

FR **Remettez le plateau DEL.** Remettez le plateau DEL et la lentille en inversant l'étape 05.

ES **Coloque la bandeja LED.** Vuelva a colocar la bandeja LED y el difusor invirtiendo el paso 05.

All values are typical, measured under normal laboratory conditions. Information subject to change without notice. ERALUX is not responsible for the structural integrity of any support structure used for installation.

Toutes les valeurs sont typiques, mesurées en conditions normales de laboratoire. Renseignements sujets à modification sans préavis. ERALUX n'est pas responsable de l'intégrité structurelle de la structure de support utilisée.

Todos los valores son típicos, medidos en condiciones normales de laboratorio. Información sujeta a cambios sin previo aviso. ERALUX no se hace responsable de la integridad estructural de la estructura de soporte utilizada.

14 STEPS · ÉTAPES · PASOS

Installation Installation · Instalación (continued / suite / continuación)

09

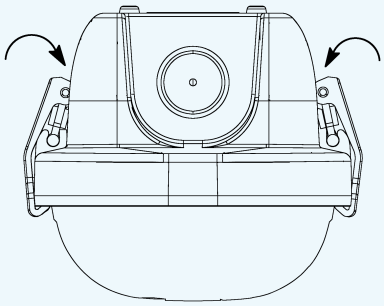

Close the latches

Secure the lens to the housing with the lens latches.

FR **Fermez les loquets.** Fixez la lentille au boîtier avec les loquets.

ES **Cierre los seguros.** Asegure el difusor a la carcasa con los seguros.

10

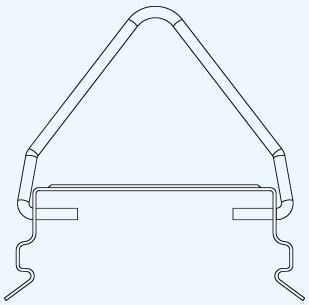

CHAIN SUSPENDED · SUSPENDU PAR CHAÎNE · SUSPENDIDA CON CADENA

Attach the V-brackets

Attach V-bracket **A** to each clip **E**: spread the ends and insert the legs into the holes in the side of the clip.

FR **Posez les supports en V.** Fixez le support en V **A** à chaque agrafe **E** : écartez les extrémités et insérez les pattes dans les trous latéraux.

ES **Coloque los soportes en V.** Fije el soporte en V **A** a cada clip **E**: separe los extremos e inserte las patas en los orificios laterales.

11

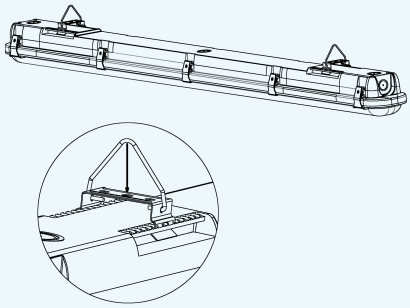

Clip the housing

Press the clips firmly into the housing recesses until both sides are secured.

FR **Enclenchez le boîtier.** Pressez les agrafes dans les logements du boîtier jusqu'à ce que les deux côtés soient enclenchés.

ES **Enganche la carcasa.** Presione los clips en los huecos de la carcasa hasta que ambos lados queden asegurados.

12

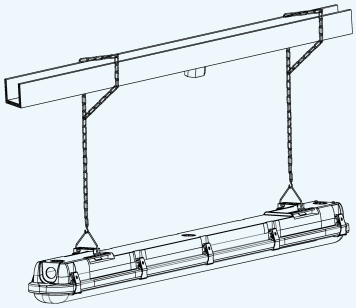

Hang and wire

Hang the fixture from the chain (supplied by others) with the V-brackets, then complete steps 04–09.

FR **Suspendez et raccordez.** Suspendez le luminaire à la chaîne (fournie par d'autres) avec les supports en V, puis suivez les étapes 04 à 09.

ES **Cuelgue y conecte.** Cuelgue la luminaria de la cadena (suministrada por terceros) con los soportes en V y siga los pasos 04 a 09.

All values are typical, measured under normal laboratory conditions. Information subject to change without notice. ERALUX is not responsible for the structural integrity of any support structure used for installation.

Toutes les valeurs sont typiques, mesurées en conditions normales de laboratoire. Renseignements sujets à modification sans préavis. ERALUX n'est pas responsable de l'intégrité structurelle de la structure de support utilisée.

Todos los valores son típicos, medidos en condiciones normales de laboratorio. Información sujeta a cambios sin previo aviso. ERALUX no se hace responsable de la integridad estructural de la estructura de soporte utilizada.

14 STEPS · ÉTAPES · PASOS

Installation Installation · Instalación (continued / suite / continuación)

13

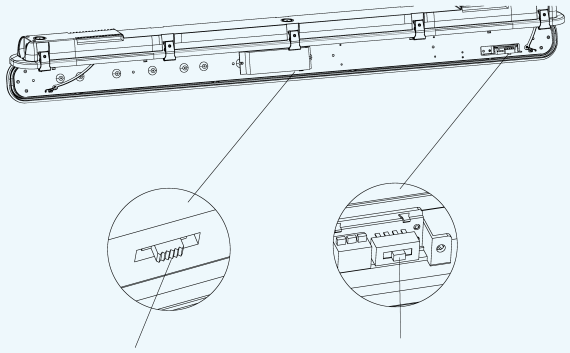

ALL METHODS · TOUTES LES FIXATIONS · TODOS LOS MONTAJES

Set wattage and CCT

With the LED tray removed, slide the two DIP switches on the side of the tray: **wattage** (left detail) and **CCT** (right detail), 3 positions each.

FR **Réglez puissance et couleur.** Plateau DEL retiré, glissez les deux sélecteurs sur le côté du plateau : **puissance** (détail gauche) et **couleur** (détail droit), 3 positions chacun.

ES **Ajuste potencia y CCT.** Con la bandeja LED retirada, deslice los dos selectores del costado: **potencia** (detalle izquierdo) y **CCT** (detalle derecho), 3 posiciones cada uno.

14

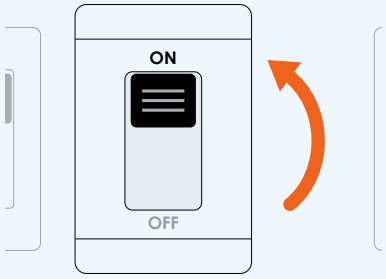

Restore power and test

Switch the breaker **ON** and confirm the fixture operates correctly.

FR **Rétablissez l'alimentation et testez.** Réenclenchez le disjoncteur **(position ON)** et vérifiez que le luminaire fonctionne correctement.

ES **Restablezca la alimentación y pruebe.** Coloque el interruptor automático **en posición de encendido (ON)** y verifique que la luminaria funcione correctamente.

All values are typical, measured under normal laboratory conditions. Information subject to change without notice. ERALUX is not responsible for the structural integrity of any support structure used for installation.

Toutes les valeurs sont typiques, mesurées en conditions normales de laboratoire. Renseignements sujets à modification sans préavis. ERALUX n'est pas responsable de l'intégrité structurelle de la structure de support utilisée.

Todos los valores son típicos, medidos en condiciones normales de laboratorio. Información sujeta a cambios sin previo aviso. ERALUX no se hace responsable de la integridad estructural de la estructura de soporte utilizada.